GESSI

63501

GPF63501000000G000

INGRANAGGIO

date de validité
≥ 01/2021



Mitigeur lavabo, avec vidage et flexibles de raccordement.

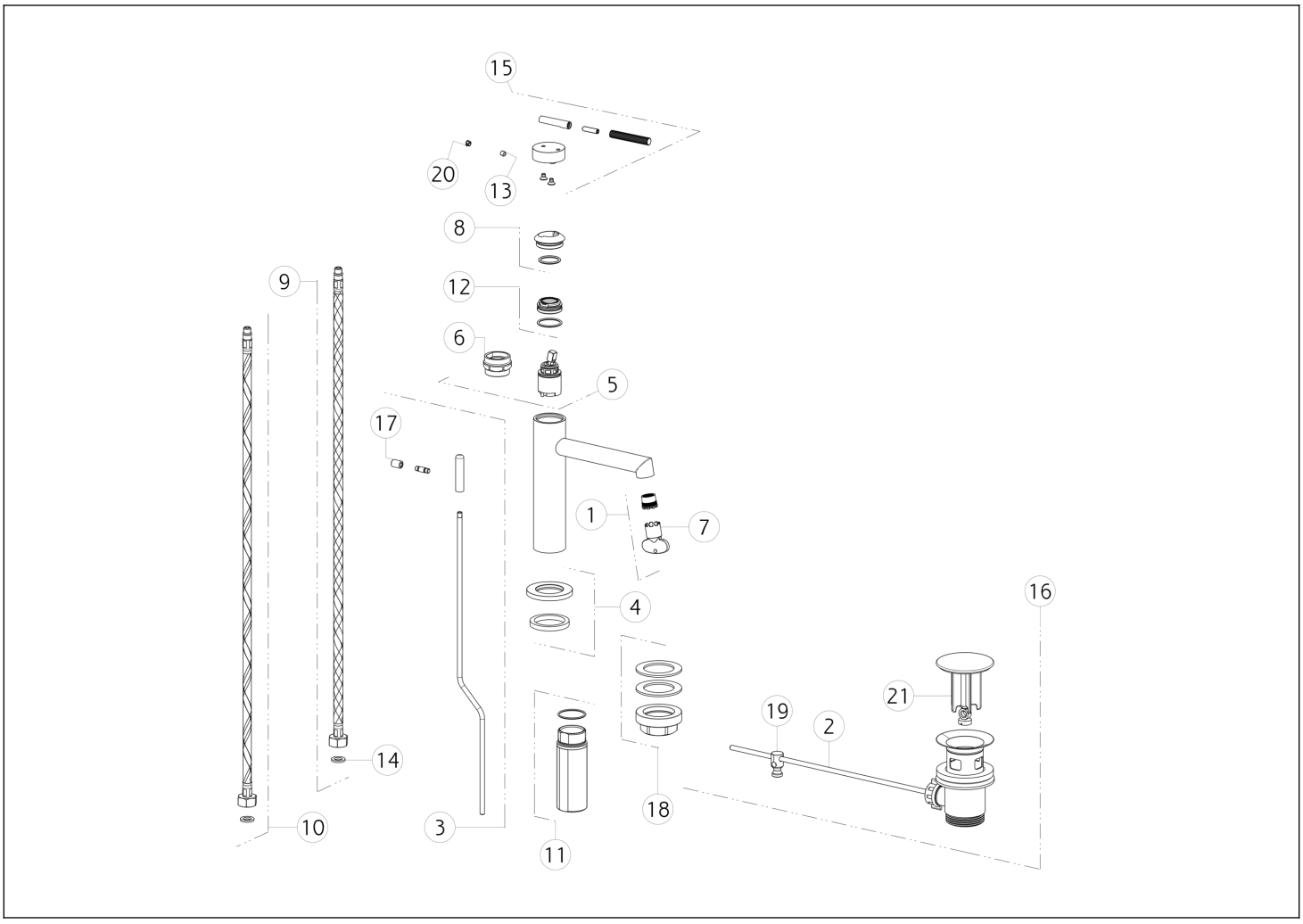

N°	Code	Description
1	SP01608	AÉRATEUR
2	SP00218	BAGUETTE
3	SP03268	TIGE DE TRACTION
4	SP03267	BASE
5	SP01277	CARTOUCHE
6	SP00216	OUTIL SPÉCIAL
7	SP00504	OUTIL SPÉCIAL
8	SP03266	BAGUE DE FINITION
9	SP01591	TUYAU D'ALIMENTATION BLU
10	SP01590	TUYAU D'ALIMENTATION ROUGE
11	SP02372	TIGE

N°	Code	Description
12	SP01278	BAGUE DE FIXATION
13	SP00610	VIS
14	SP00064	JOINT
15	SP03235	MANCHE
16	PF29263	DÉCHETS DE BASSIN
17	SP00927	POMMEAU
18	SP02370	KIT DE FIXATION
19	SP00219	ARTICULATION
20	SP00002	COUVERCLE DE VIS
21	SP00772	BOUCHON

Gessi S.p.A. Parco Gessi, 13037 Serravalle Sesia (Vercelli) Italie Tél. +39 0163 454111 Fax. +39 0163 453150 - www.gessi.com - gessi@gessi.it Conformément à la loi, le présent dessin ne peut être rendu public ni reproduit sans l'autorisation écrite de GESSI S.p.A. Copyright GESSI S.p.A.