GESSI

63502

GPF63502000000G000

INGRANAGGIO

Gültigkeitsdatum
≥ 01/2021



Waschtisch-Einhebelmischer mit Auslauf, ohne Ablaufgarnitur. 3/8 Anschluss. Tischmontage. Ausladung 128mm.

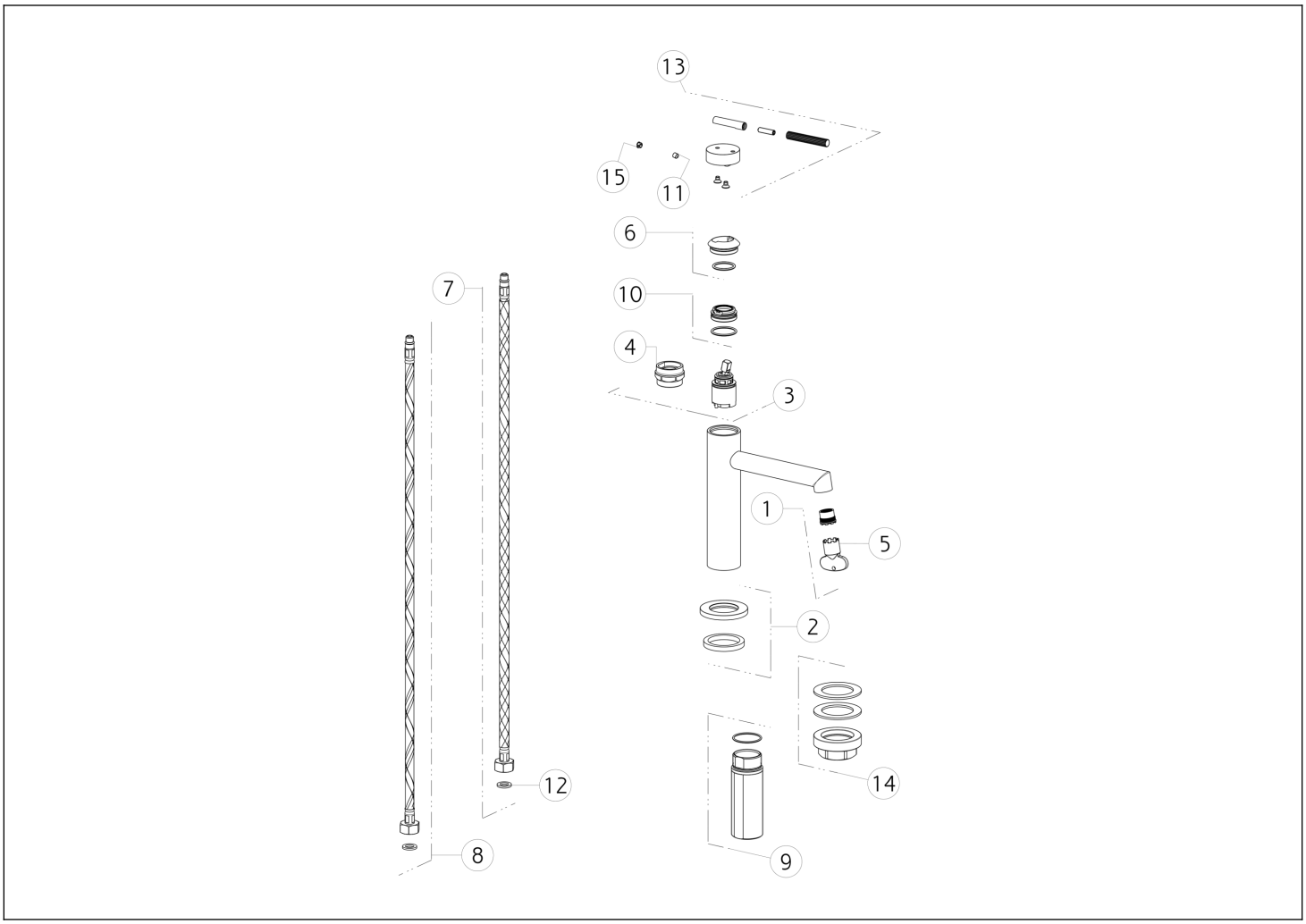

N°	Code	Beschreibung
1	SP01608	BELÜFTER
2	SP03267	BASIS
3	SP01277	PATRONE
4	SP00216	SPEZIALWERKZEUG
5	SP00504	SPEZIALWERKZEUG
6	SP03266	FERTIGSTELLUNG RINGMUTTER
7	SP01591	BLU ZULAUFSCHLAUCH
8	SP01590	ROTER ZULAUFSCHLAUCH

N°	Code	Beschreibung
9	SP02372	SCHENKEL
10	SP01278	BEFESTIGUNGSRINGMUTTER
11	SP00610	SCHRAUBE
12	SP00064	DICHTUNG
13	SP03235	GRIFF
14	SP02370	BEFESTIGUNGSSATZ
15	SP00002	SCHRAUBENABDECKUNG

Gessi S.p.A. Parco Gessi, 13037 Serravalle Sesia (Vercelli) Italien Tel. +39 0163 454111 Fax. +39 0163 453150 - www.gessi.com - gessi@gessi.it Die vorliegende Zeichnung darf ohne schriftliche Genehmigung der GESSI S.p.A. nicht veröffentlicht oder vervielfältigt werden. Copyright GESSI S.p.A.