GESSI

63502

GPF63502000000G000

INGRANAGGIO

fecha de validez
≥ 01/2021



Mezclador de lavabo, flexibles de acoplamiento, sin desagüe

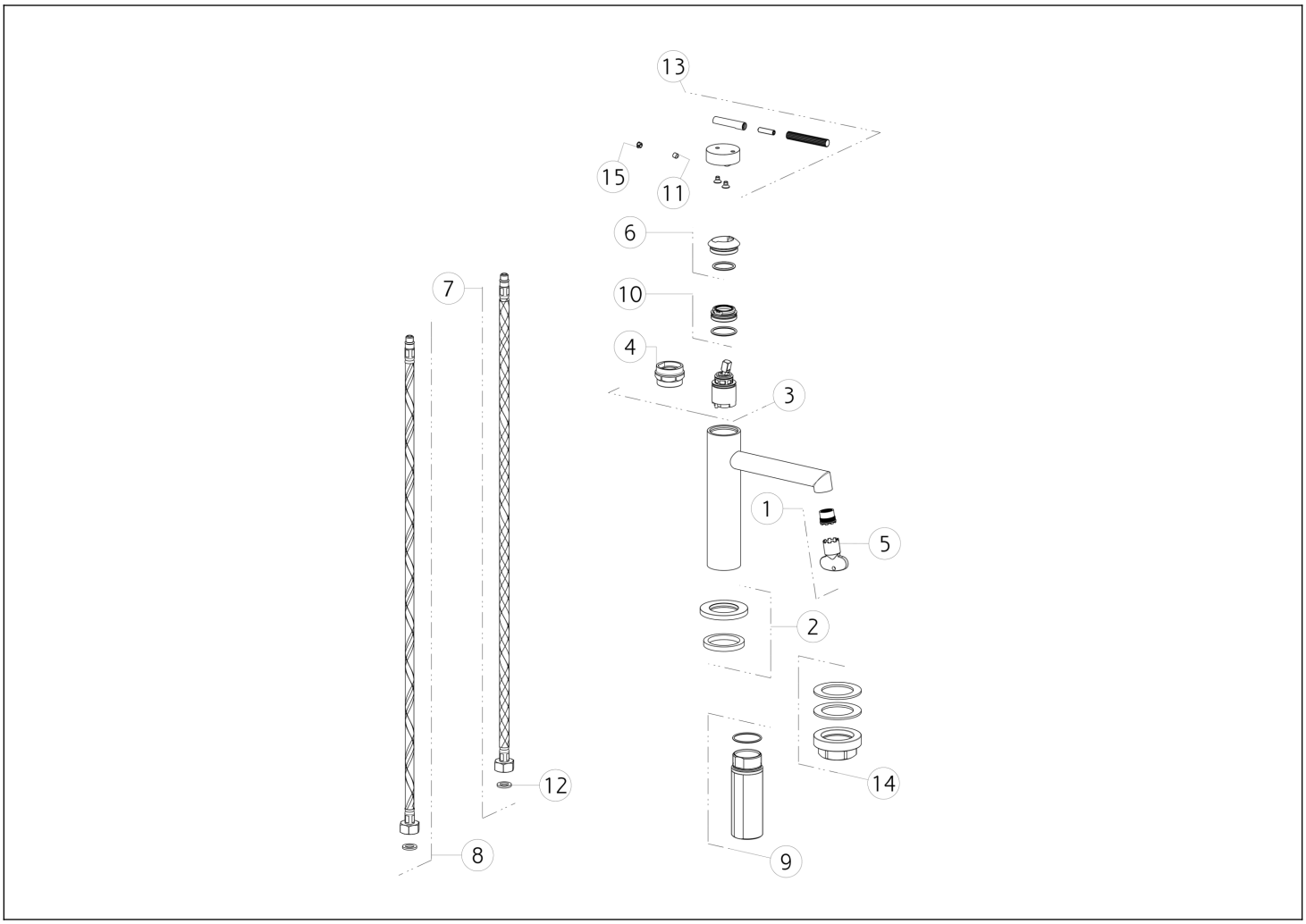

N°	Código	Descripción
1	SP01608	AIREADOR
2	SP03267	BASE
3	SP01277	CARTUCHO
4	SP00216	HERRAMIENTA ESPECIAL
5	SP00504	HERRAMIENTA ESPECIAL
6	SP03266	TUERCA ANULAR DE ACABADO
7	SP01591	MANGUERA DE SUMINISTRO BLU
8	SP01590	MANGUERA DE SUMINISTRO ROJA

N°	Código	Descripción
9	SP02372	PIERNA
10	SP01278	TUERCA ANULAR DE FIJACIÓN
11	SP00610	TORNILLO
12	SP00064	JUNTA
13	SP03235	ASA
14	SP02370	SET DE FIJACIÓN
15	SP00002	TAPA DE TORNILLO

Gessi S.p.A. Parco Gessi, 13037 Serravalle Sesia (Vercelli) Italia Tel. +39 0163 454111 Fax. +39 0163 453150 - www.gessi.com - gessi@gessi.it El presente diseño, de conformidad con la legislación vigente, no puede hacerse público ni reproducirse sin la autorización por escrito de GESSI S.p.A. Copyright GESSI S.p.A.