GESSI

63502

GPF63502000000G000

INGRANAGGIO

date de validité
≥ 01/2021



Mitigeur lavabo, sans vidage, avec flexibles de raccordement.

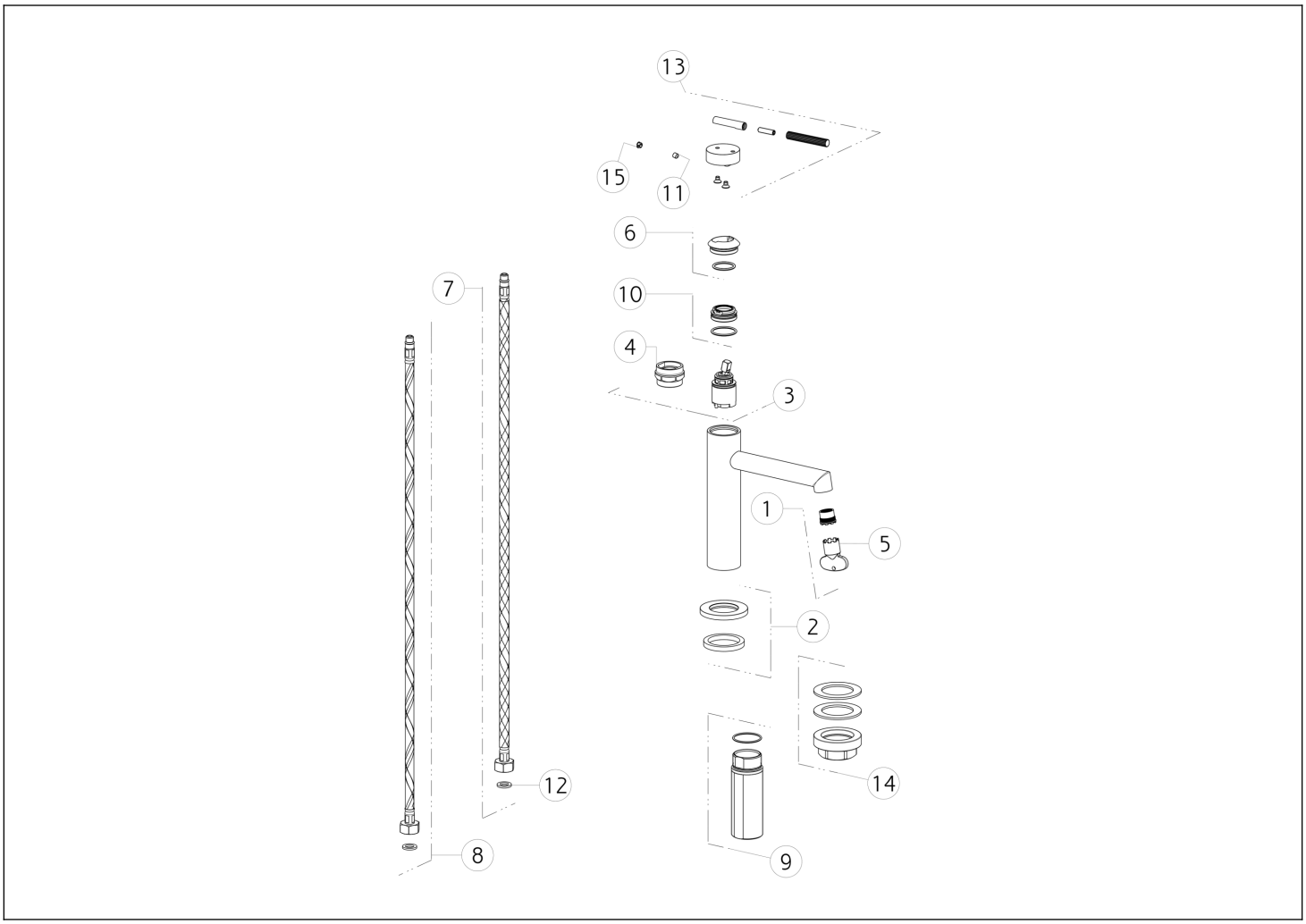

N°	Code	Description
1	SP01608	AÉRATEUR
2	SP03267	BASE
3	SP01277	CARTOUCHE
4	SP00216	OUTIL SPÉCIAL
5	SP00504	OUTIL SPÉCIAL
6	SP03266	BAGUE DE FINITION
7	SP01591	TUYAU D'ALIMENTATION BLU
8	SP01590	TUYAU D'ALIMENTATION ROUGE

N°	Code	Description
9	SP02372	TIGE
10	SP01278	BAGUE DE FIXATION
11	SP00610	VIS
12	SP00064	JOINT
13	SP03235	MANCHE
14	SP02370	KIT DE FIXATION
15	SP00002	COUVERCLE DE VIS

Gessi S.p.A. Parco Gessi, 13037 Serravalle Sesia (Vercelli) Italie Tél. +39 0163 454111 Fax. +39 0163 453150 - www.gessi.com - gessi@gessi.it Conformément à la loi, le présent dessin ne peut être rendu public ni reproduit sans l'autorisation écrite de GESSI S.p.A. Copyright GESSI S.p.A.