GESSI

63502

GPF63502000000G000

INGRANAGGIO

data di validità
≥ 01/2021



Miscelatore Lavabo senza scarico con flessibili di collegamento

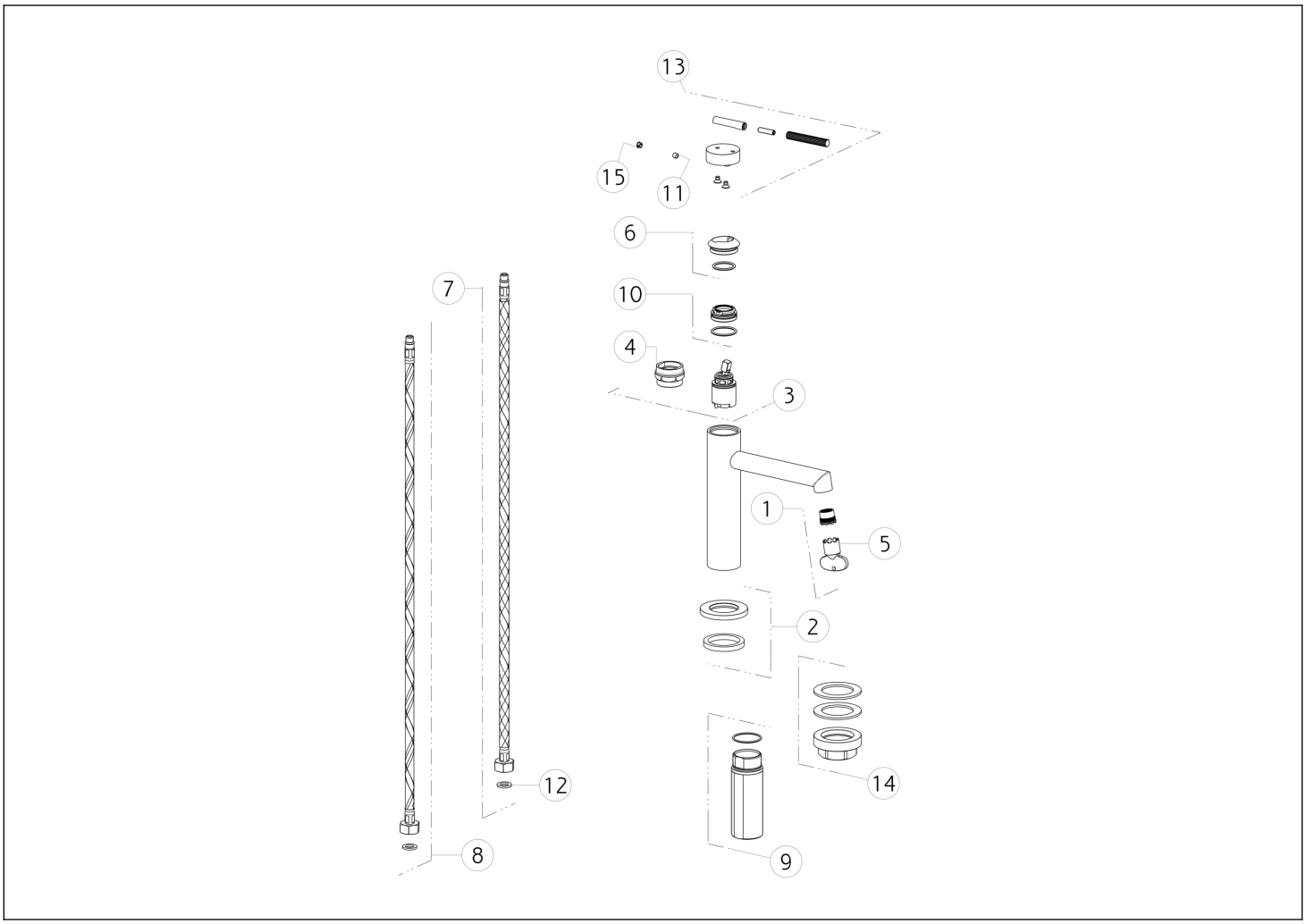

N°	Codice	Descrizione
1	SP01608	AERATORE
2	SP03267	BASETTA
3	SP01277	CARTUCCIA
4	SP00216	CHIAVE
5	SP00504	CHIAVE
6	SP03266	COPRIGHIERA
7	SP01591	FLESSIBILE ALIMENTAZIONE BLU
8	SP01590	FLESSIBILE ALIMENTAZIONE ROSSO

N°	Codice	Descrizione
9	SP02372	GAMBO
10	SP01278	GHIERA SERRAGGIO CARTUCCIA
11	SP00610	GRANO
12	SP00064	GUARNIZIONE
13	SP03235	MANIGLIA
14	SP02370	SET DI FISSAGGIO
15	SP00002	TAPPINO COPRI GRANO

 Il presente disegno a termine di legge non puo' essere reso pubblico o riprodotto senza l'autorizzazione scritta della GESSI S.p.A. copyright GESSI S.p.A.