GESSI

63515

GPF63515000000G000

INGRANAGGIO

fecha de validez
≥ 02/2021



Mezclador de lavabo, flexibles de acoplamiento, sin desagüe

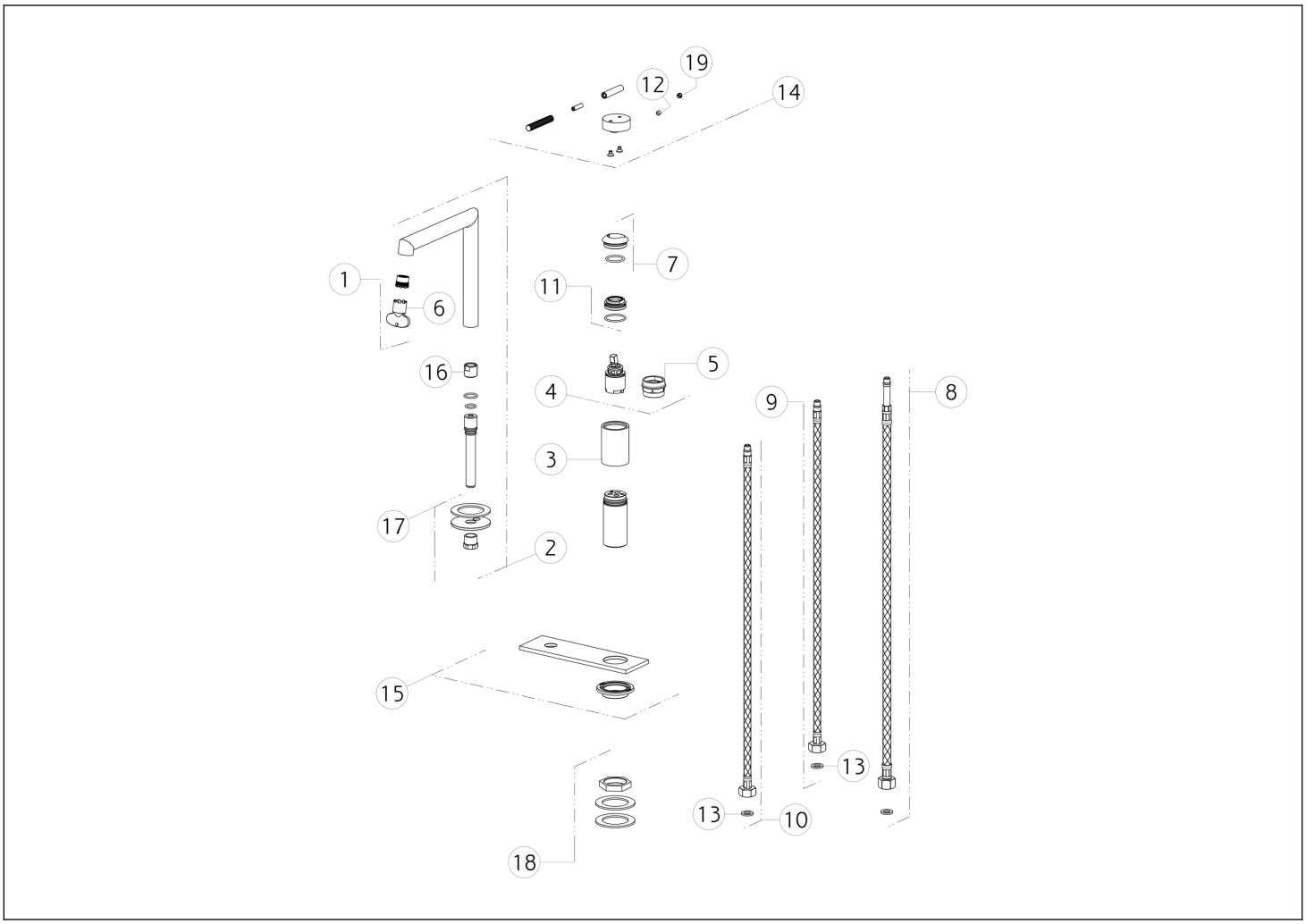

N°	Código	Descripción
1	SP01608	AIREADOR
2	SP03301	BOQUILLA COMPLETA
3	SP03311	BUJE DE LA CARCASA DEL CARTUCHO
4	SP01277	CARTUCHO
5	SP00216	HERRAMIENTA ESPECIAL
6	SP00504	HERRAMIENTA ESPECIAL
7	SP03266	TUERCA ANULAR DE ACABADO
8	SP00987	MANGUERA
9	SP01284	MANGUERA DE SUMINISTRO BLU
10	SP01285	MANGUERA DE SUMINISTRO ROJA

N°	Código	Descripción
11	SP01278	TUERCA ANULAR DE FIJACIÓN
12	SP00610	TORNILLO
13	SP00064	JUNTA
14	SP03235	ASA
15	SP03309	PLACA DE ACABADO
16	SP03312	PEZÓN
17	SP03310	SET DE FIJACIÓN
18	SP03313	SET DE FIJACIÓN
19	SP00002	TAPA DE TORNILLO

Gessi S.p.A. Parco Gessi, 13037 Serravalle Sesia (Vercelli) Italia Tel. +39 0163 454111 Fax. +39 0163 453150 - www.gessi.com - gessi@gessi.it El presente diseño, de conformidad con la legislación vigente, no puede hacerse público ni reproducirse sin la autorización por escrito de GESSI S.p.A. Copyright GESSI S.p.A.