GESSI

63515

GPF63515000000G000

INGRANAGGIO

date de validité
≥ 02/2021



Mitigeur lavabo, sans vidage, avec flexibles de raccordement.

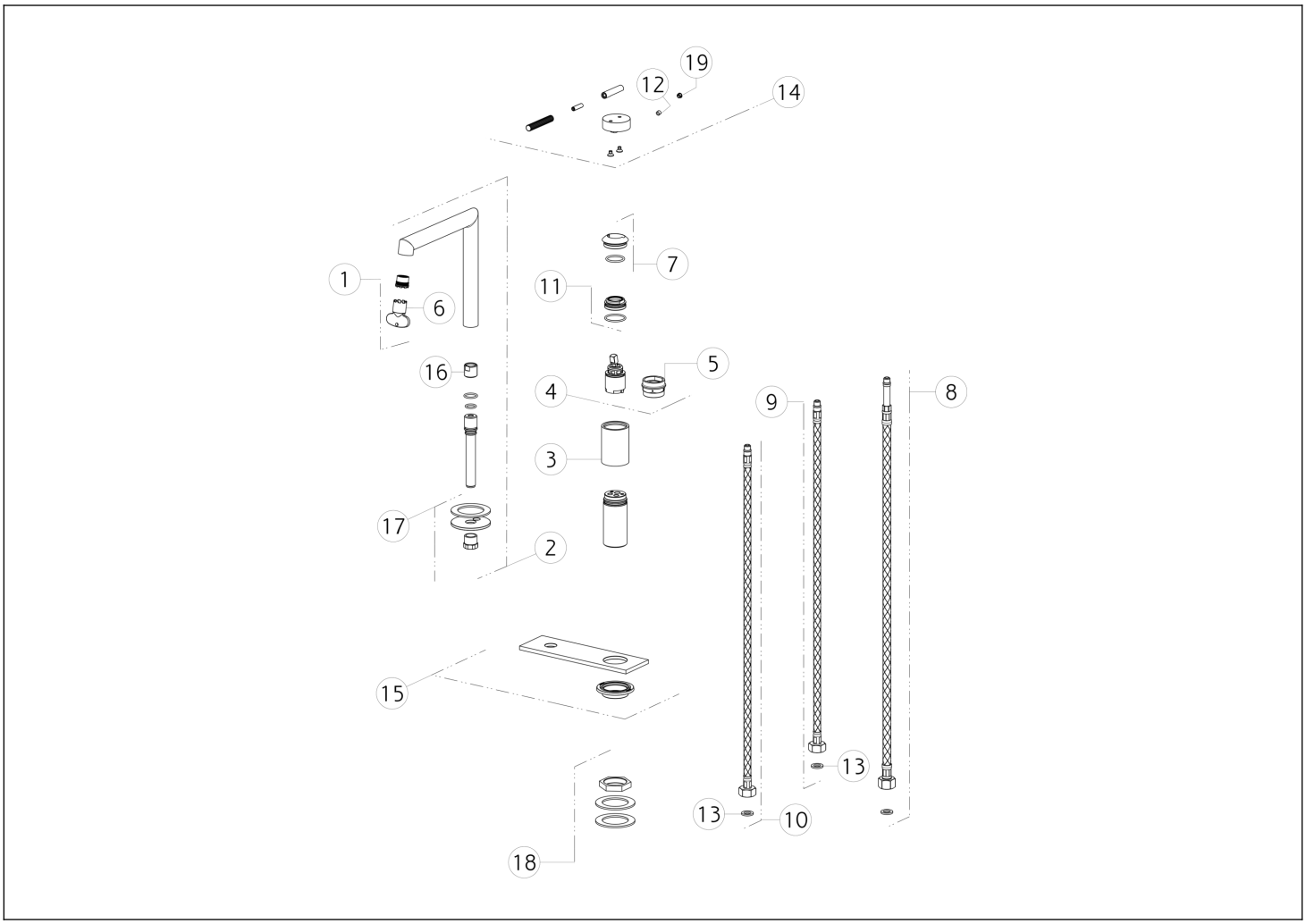

N°	Code	Description
1	SP01608	AÉRATEUR
2	SP03301	BEC COMPLET
3	SP03311	DOUILLE DE BOÎTIER DE CARTOUCHE
4	SP01277	CARTOUCHE
5	SP00216	OUTIL SPÉCIAL
6	SP00504	OUTIL SPÉCIAL
7	SP03266	BAGUE DE FINITION
8	SP00987	TUYAU
9	SP01284	TUYAU D'ALIMENTATION BLU
10	SP01285	TUYAU D'ALIMENTATION ROUGE

N°	Code	Description
11	SP01278	BAGUE DE FIXATION
12	SP00610	VIS
13	SP00064	JOINT
14	SP03235	MANCHE
15	SP03309	PLAQUE DE FINITION
16	SP03312	MAMELON
17	SP03310	KIT DE FIXATION
18	SP03313	KIT DE FIXATION
19	SP00002	COUVERCLE DE VIS

 Conformément à la loi, le présent dessin ne peut être rendu public ni reproduit sans l'autorisation écrite de GESSI S.p.A. Copyright GESSI S.p.A.