GESSI

# 63515

GPF6351500000G000

# INGRANAGGIO

data di validità
≥ 02/2021



Miscelatore Lavabo senza scarico con flessibili di collegamento

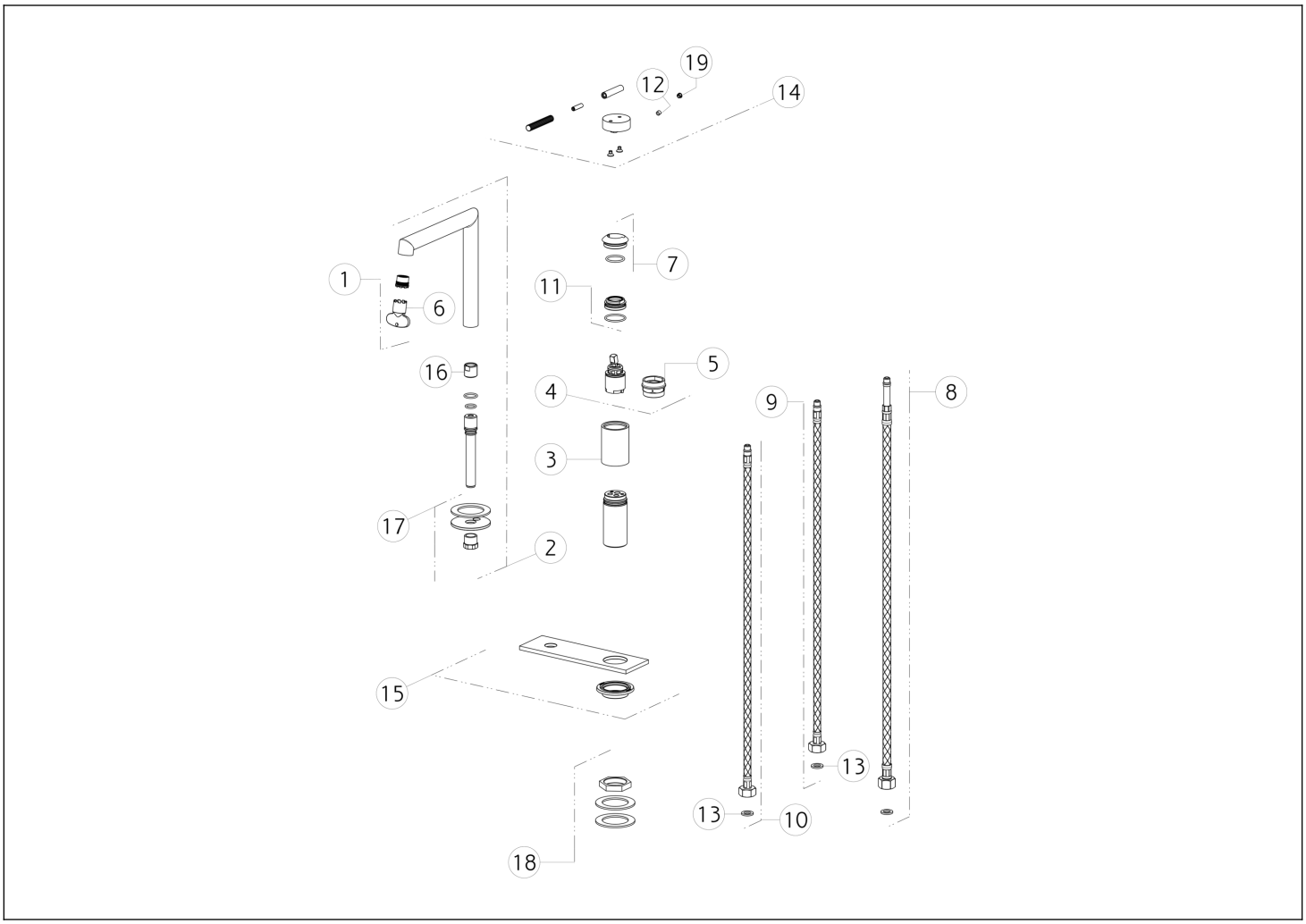


| N° | Codice | Descrizione |
|---|---|---|
| 1 | SP01608 | AERATORE |
| 2 | SP03301 | BOCCA COMPLETA |
| 3 | SP03311 | BOCCOLA CONTENIMENTO CARTUCCIA |
| 4 | SP01277 | CARTUCCIA |
| 5 | SP00216 | CHIAVE |
| 6 | SP00504 | CHIAVE |
| 7 | SP03266 | COPRIGHIERA |
| 8 | SP00987 | FLESSIBILE |
| 9 | SP01284 | FLESSIBILE ALIMENTAZIONE BLU |
| 10 | SP01285 | FLESSIBILE ALIMENTAZIONE ROSSO |

| N° | Codice | Descrizione |
|---|---|---|
| 11 | SP01278 | GHIERA SERRAGGIO CARTUCCIA |
| 12 | SP00610 | GRANO |
| 13 | SP00064 | GUARNIZIONE |
| 14 | SP03235 | MANIGLIA |
| 15 | SP03309 | PIASTRA IN FINITURA |
| 16 | SP03312 | RACCORDO |
| 17 | SP03310 | SET DI FISSAGGIO |
| 18 | SP03313 | SET DI FISSAGGIO |
| 19 | SP00002 | TAPPINO COPRI GRANO |

Gessi S.p.A. Parco Gessi, 13037 Serravalle Sesia (Vercelli) Italia Tel.+39 0163 454111 Fax.+39 0163 453150 - www.gessi.com - gessi@gessi.it Il presente disegno a termine di legge non puo' essere reso pubblico o riprodotto senza l'autorizzazione scritta della GESSI S.p.A. copyright GESSI S.p.A.