GESSI

63547

GPF6354700000G000

INGRANAGGIO

Gültigkeitsdatum
≥ 04/2021



3-Loch-Wannenarmatur mit Umsteller, Schlauch 1,50m und herausziehbarer Antikalk-Handbrause für separaten Wanneneinlauf. Eigensichere Antikalk-Handbrause aus Metall ohne Rückholfeder. 2-Wege Umlenkkartusche. Wannenrandmontage.

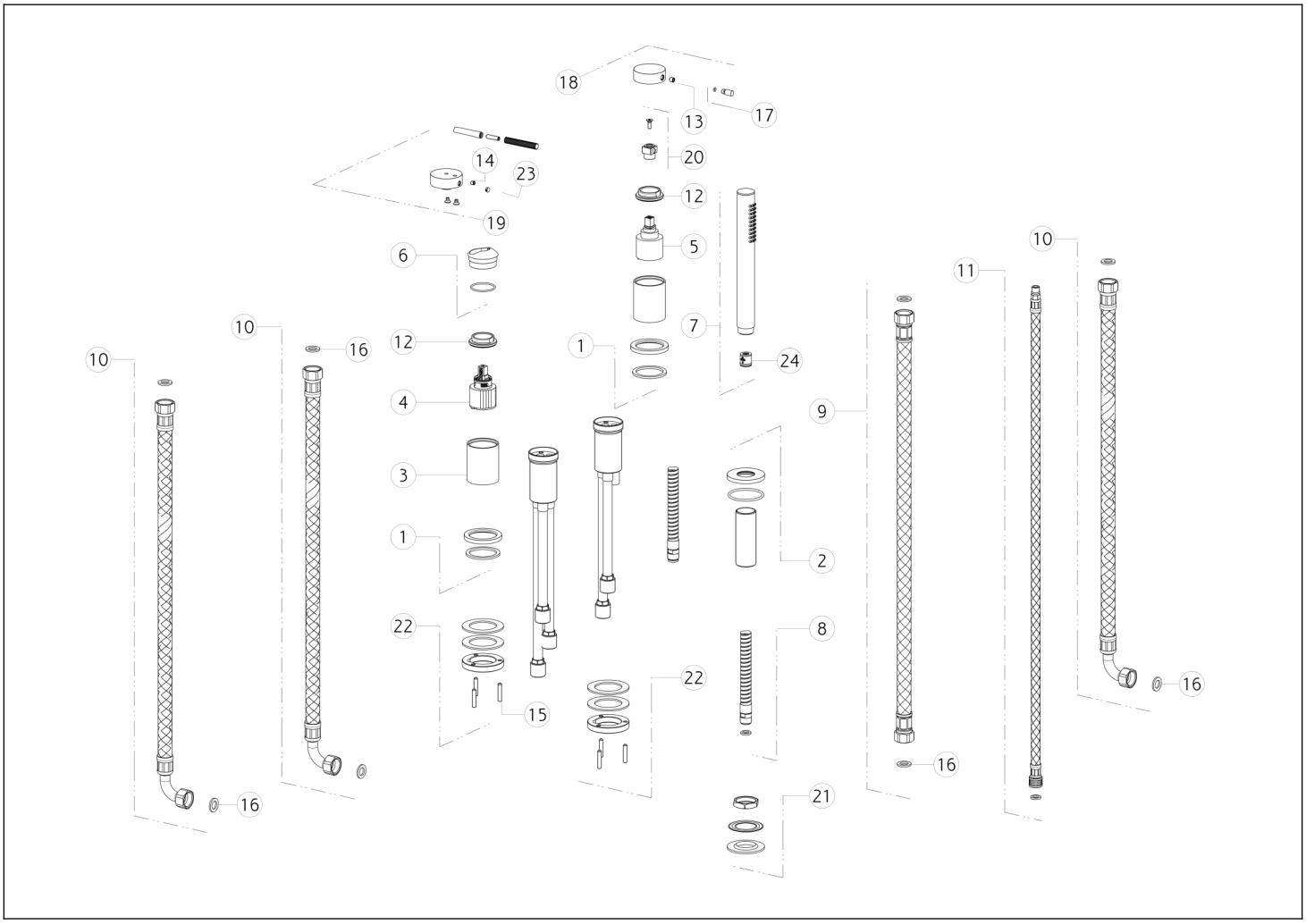

N°	Code	Beschreibung
1	SP03317	BASIS
2	SP03320	BASIS
3	SP03321	FINISHING-BUCHSE
4	SP01605	PATRONE
5	SP01799	DIVERTER-KARTUSCHE
6	SP03274	FERTIGSTELLUNG RINGMUTTER
7	PF14371	HANDBRAUSE
8	SP01224	SCHLAUCH
9	SP01716	SCHLAUCH
10	SP01797	SCHLAUCH
11	SP01805	SCHLAUCH
12	SP01731	BEFESTIGUNGSRINGMUTTER

N°	Code	Beschreibung
13	SP00153	SCHRAUBE
14	SP00610	SCHRAUBE
15	SP02759	SCHRAUBE
16	SP00210	DICHTUNG
17	SP03279	HEBEL
18	SP03275	GRIFF
19	SP03338	GRIFF
20	SP03318	ERWEITERUNG
21	SP01222	BEFESTIGUNGSSATZ
22	SP01801	BEFESTIGUNGSSATZ
23	SP00002	SCHRAUBENABDECKUNG
24	SP01634	STRÖMUNGS-REGULATOR

Gessi S.p.A. Parco Gessi, 13037 Serravalle Sesia (Vercelli) Italien Tel. +39 0163 454111 Fax. +39 0163 453150 - www.gessi.com - gessi@gessi.it Die vorliegende Zeichnung darf ohne schriftliche Genehmigung der GESSI S.p.A. nicht veröffentlicht oder vervielfältigt werden. Copyright GESSI S.p.A.