GESSI

63547

GPF63547000000G000

INGRANAGGIO

fecha de validez
≥ 04/2021



Grupo borde bañera de 3 orificios para erogación a columna de bañera con desviador, flexible de 1,50 m y maneral de ducha antical

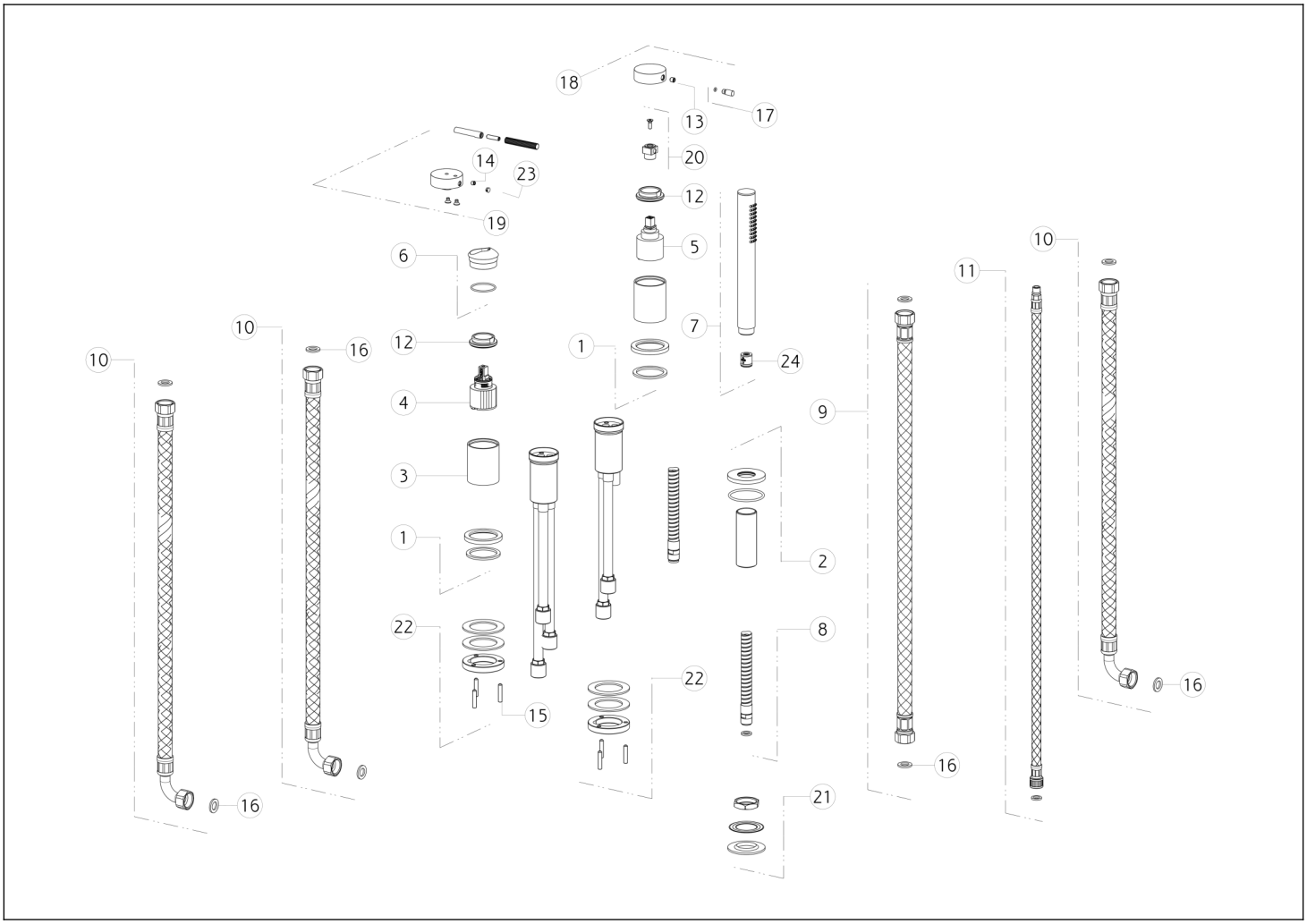

N°	Código	Descripción
1	SP03317	BASE
2	SP03320	BASE
3	SP03321	BUJE DE ACABADO
4	SP01605	CARTUCHO
5	SP01799	CARTUCHO DE DESVIADOR
6	SP03274	TUERCA ANULAR DE ACABADO
7	PF14371	DUCHA DE MANO
8	SP01224	MANGUERA
9	SP01716	MANGUERA
10	SP01797	MANGUERA
11	SP01805	MANGUERA
12	SP01731	TUERCA ANULAR DE FIJACIÓN

N°	Código	Descripción
13	SP00153	TORNILLO
14	SP00610	TORNILLO
15	SP02759	TORNILLO
16	SP00210	JUNTA
17	SP03279	PALANCA
18	SP03275	ASA
19	SP03338	ASA
20	SP03318	EXTENSIÓN
21	SP01222	SET DE FIJACIÓN
22	SP01801	SET DE FIJACIÓN
23	SP00002	TAPA DE TORNILLO
24	SP01634	REGULADOR DE FLUJO

Gessi S.p.A. Parco Gessi, 13037 Serravalle Sesia (Vercelli) Italia Tel. +39 0163 454111 Fax. +39 0163 453150 - www.gessi.com - gessi@gessi.it El presente diseño, de conformidad con la legislación vigente, no puede hacerse público ni reproducirse sin la autorización por escrito de GESSI S.p.A. Copyright GESSI S.p.A.