GESSI

63547

GPF63547000000G000

INGRANAGGIO

date de validité
≥ 04/2021



Mélangeur bain-douche trois trous avec inverseur, flexibles de raccordement 1,50m et douchette anticalcaire, sortie coudée.

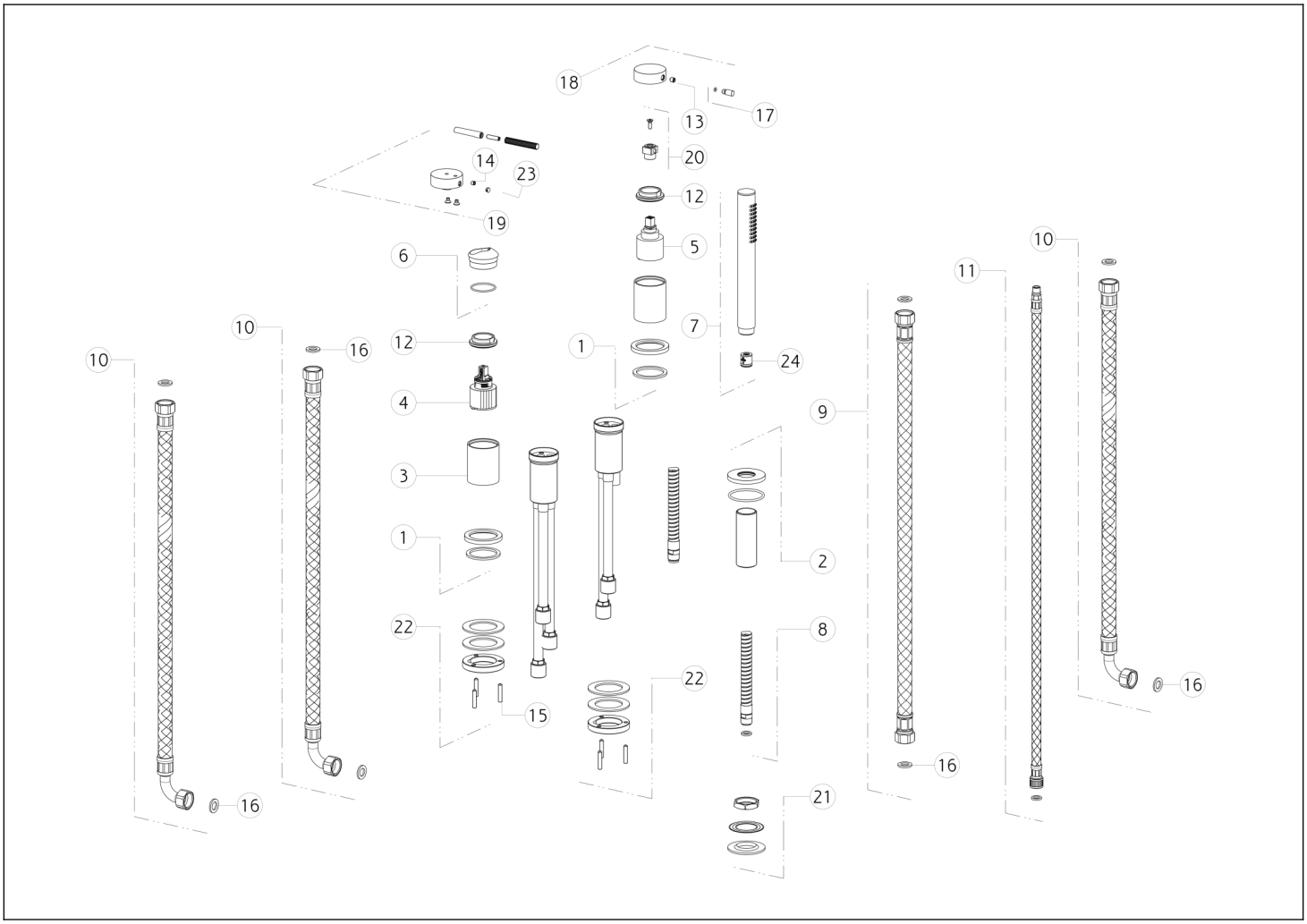

N°	Code	Description
1	SP03317	BASE
2	SP03320	BASE
3	SP03321	DOUILLE DE FINITION
4	SP01605	CARTOUCHE
5	SP01799	CARTOUCHE DE DÉRIVATION
6	SP03274	BAGUE DE FINITION
7	PF14371	DOUCHETTE
8	SP01224	TUYAU
9	SP01716	TUYAU
10	SP01797	TUYAU
11	SP01805	TUYAU
12	SP01731	BAGUE DE FIXATION

N°	Code	Description
13	SP00153	VIS
14	SP00610	VIS
15	SP02759	VIS
16	SP00210	JOINT
17	SP03279	LEVIER
18	SP03275	MANCHE
19	SP03338	MANCHE
20	SP03318	EXTENSION
21	SP01222	KIT DE FIXATION
22	SP01801	KIT DE FIXATION
23	SP00002	COUVERCLE DE VIS
24	SP01634	RÉGULATEUR DE DÉBIT

Gessi S.p.A. Parco Gessi, 13037 Serravalle Sesia (Vercelli) Italie Tél. +39 0163 454111 Fax. +39 0163 453150 - www.gessi.com - gessi@gessi.it Conformément à la loi, le présent dessin ne peut être rendu public ni reproduit sans l'autorisation écrite de GESSI S.p.A. Copyright GESSI S.p.A.