GESSI

63547

GPF6354700000G000

INGRANAGGIO

data di validità
≥ 04/2021



Gruppo Bordo Vasca 3 fori con deviatore, flessibile 1,50 m e doccetta anticalcare . Erogazione alla colonna vasca

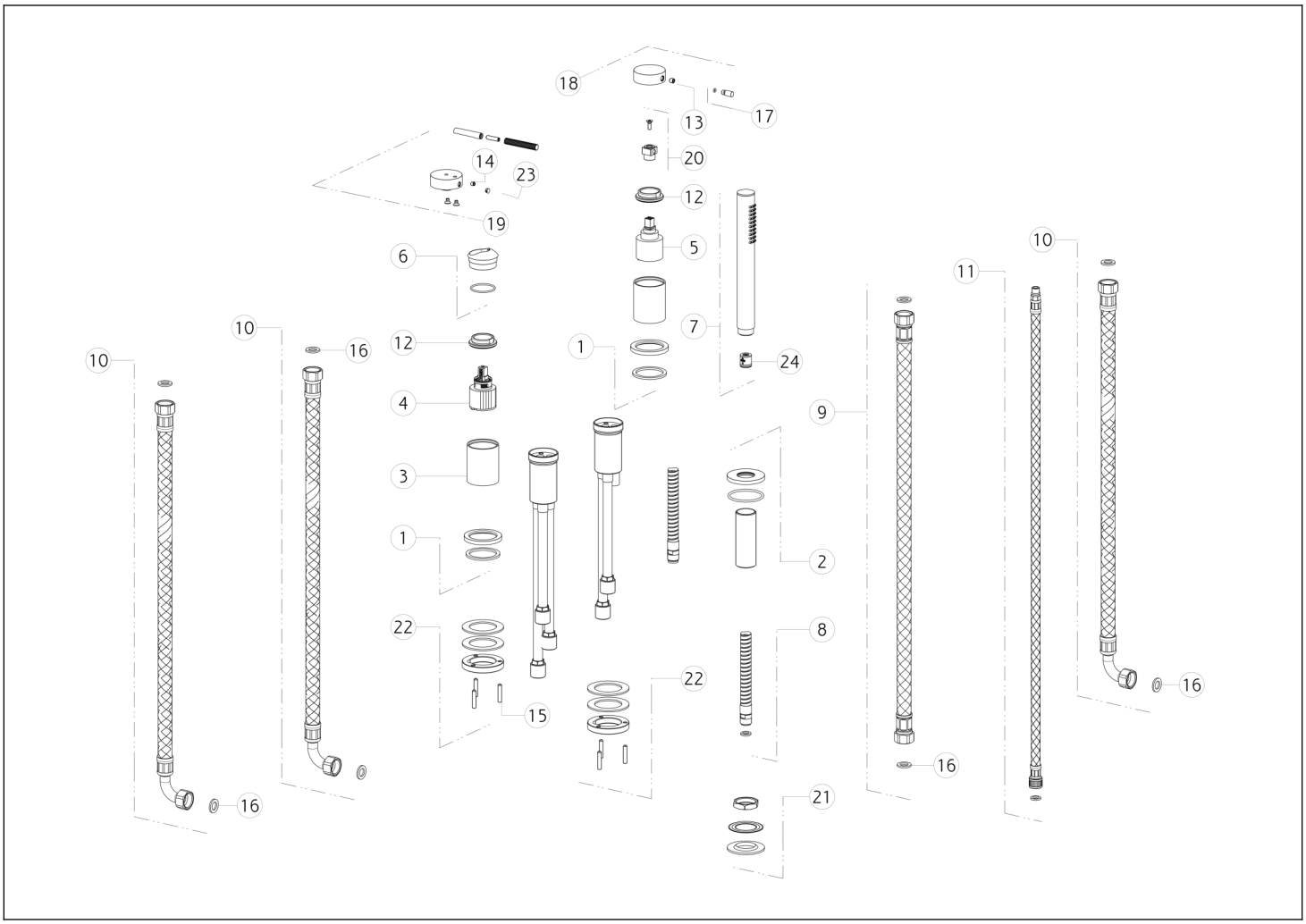

N°	Codice	Descrizione
1	SP03317	BASETTA
2	SP03320	BASETTA
3	SP03321	BOCCOLA IN FINITURA
4	SP01605	CARTUCCIA
5	SP01799	CARTUCCIA DEVIATRICE
6	SP03274	COPRIGHIERA
7	PF14371	DOCCETTA
8	SP01224	FLESSIBILE
9	SP01716	FLESSIBILE
10	SP01797	FLESSIBILE
11	SP01805	FLESSIBILE
12	SP01731	GHIERA SERRAGGIO CARTUCCIA

N°	Codice	Descrizione
13	SP00153	GRANO
14	SP00610	GRANO
15	SP02759	GRANO
16	SP00210	GUARNIZIONE
17	SP03279	LEVA
18	SP03275	MANIGLIA
19	SP03338	MANIGLIA
20	SP03318	PROLUNGA
21	SP01222	SET DI FISSAGGIO
22	SP01801	SET DI FISSAGGIO
23	SP00002	TAPPINO COPRI GRANO
24	SP01634	VALVOLA LIMITATRICE DI PORTATA

 Il presente disegno a termine di legge non puo' essere reso pubblico o riprodotto senza l'autorizzazione scritta della GESSI S.p.A. copyright GESSI S.p.A.