GESSI

63548

GPF6354800000G000

TONDO

Gültigkeitsdatum
≥ 03/2021



Antikalk-Kopfbrause D218mm mit Gelenk und Wandarm 342mm. Funktion: Regen. 1/2 Anschluss. Wandmontage. Bei 3 bar Druck ca. 9 l/min. RIGATO.

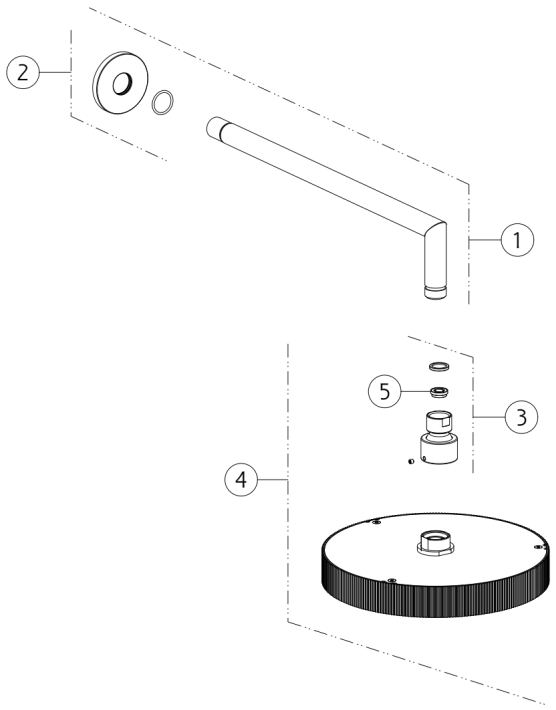

N°	Code	Beschreibung
1	SP03651	DUSCHARM
2	SP03233	DECKEL
3	SP00244	GEMEINSAM

N°	Code	Beschreibung
4	SP03365	DUSCHKOPF
5	SP02191	STRÖMUNGS-REGULATOR

Gessi S.p.A. Parco Gessi, 13037 Serravalle Sesia (Vercelli) Italien Tel. +39 0163 454111 Fax. +39 0163 453150 - www.gessi.com - gessi@gessi.it Die vorliegende Zeichnung darf ohne schriftliche Genehmigung der GESSI S.p.A. nicht veröffentlicht oder vervielfältigt werden. Copyright GESSI S.p.A.