GESSI

63548

GPF6354800000G000

TONDO

date de validité
≥ 03/2021



Pomme de douche latérale orientable. RIGATO

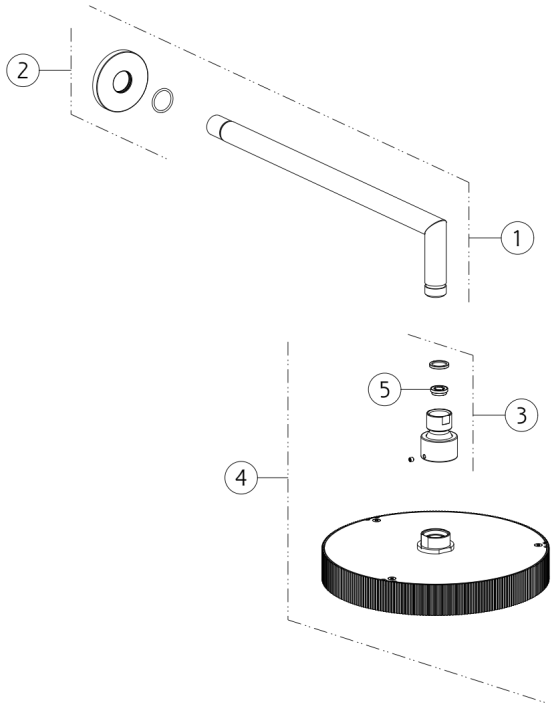

N°	Code	Description
1	SP03651	BRAS DE DOUCHE
2	SP03233	COUVRIR
3	SP00244	ARTICULATION

N°	Code	Description
4	SP03365	POMME
5	SP02191	RÉGULATEUR DE DÉBIT

Gessi S.p.A. Parco Gessi, 13037 Serravalle Sesia (Vercelli) Italie Tél. +39 0163 454111 Fax. +39 0163 453150 - www.gessi.com - gessi@gessi.it Conformément à la loi, le présent dessin ne peut être rendu public ni reproduit sans l'autorisation écrite de GESSI S.p.A. Copyright GESSI S.p.A.