GESSI

# 63550

GPF6355000000G000

# TONDO

Gültigkeitsdatum
≥ 03/2022



Antikalk-Kopfbrause D218mm mit Gelenk und Deckenarm Sondermaß angeben (105-1881mm). Nachträglich nicht kürzbar. Funktion: Regen. 1/2 Anschluss. Deckenmontage. Bei 3 bar Druck ca. 8 l/min. RIGATO.

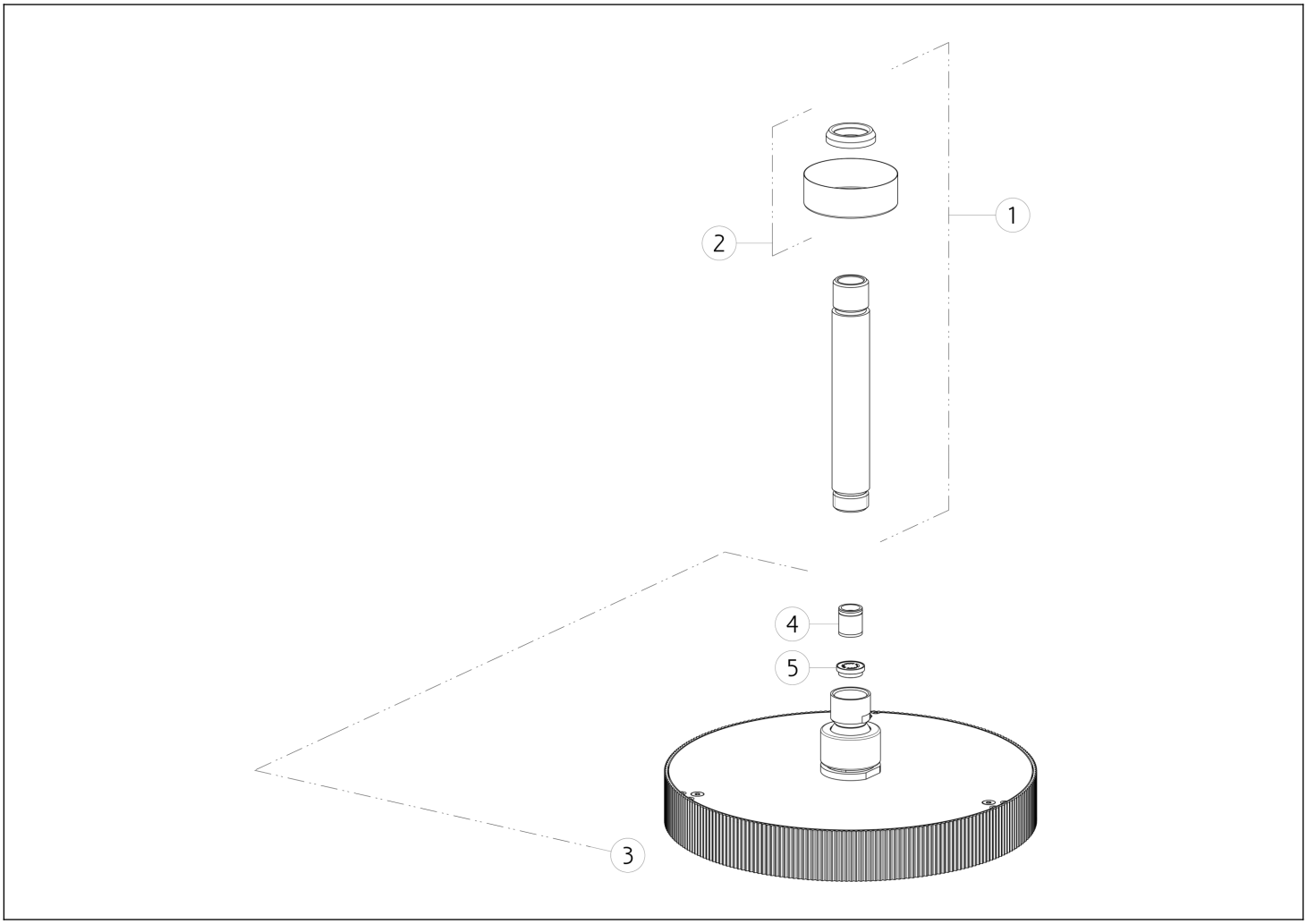


| N° | Code | Beschreibung |
|---|---|---|
| 1 | SP03181 | BRAUSEARM |
| 2 | SP03986 | ROSETTE |
| 3 | SP00244 | EXZENTERGELENK |

| N° | Code | Beschreibung |
|---|---|---|
| 4 | SP03365 | DUSCHKOPF |
| 5 | SP02191 | WASSERMENGEBEGRENZER |

Gessi S.p.A. Parco Gessi, 13037 Serravalle Sesia (Vercelli) Italien Tel. +39 0163 454111 Fax. +39 0163 453150 - www.gessi.com - gessi@gessi.it Die vorliegende Zeichnung darf ohne schriftliche Genehmigung der GESSI S.p.A. nicht veröffentlicht oder vervielfältigt werden. Copyright GESSI S.p.A.