GESSI

63581

GPF63581000000G000

INGRANAGGIO

fecha de validez
≥ 03/2021



Partes externas para mezclador lavabo de pared, caño corto, sin desagüe

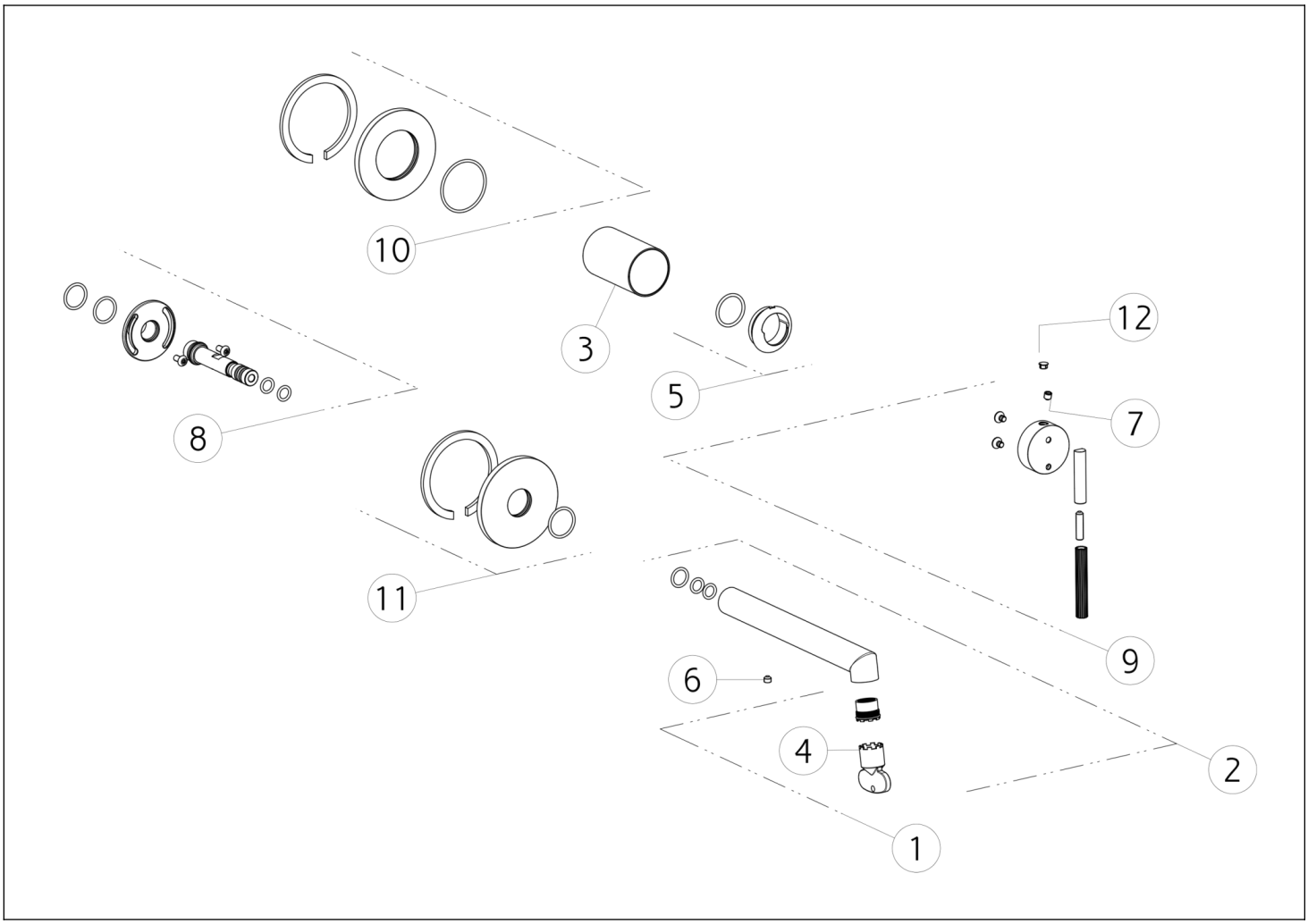

N°	Código	Descripción
1	SP01608	AIREADOR
2	SP03315	BOQUILLA COMPLETA
3	SP03269	BUJE DE ACABADO
4	SP00504	HERRAMIENTA ESPECIAL
5	SP03266	TUERCA ANULAR DE ACABADO
6	SP00137	TORNILLO

N°	Código	Descripción
7	SP00610	TORNILLO
8	SP03272	ARTICULACIÓN
9	SP03235	ASA
10	SP03156	CUBRIR
11	SP03213	CUBRIR
12	SP00002	TAPA DE TORNILLO

Gessi S.p.A. Parco Gessi, 13037 Serravalle Sesia (Vercelli) Italia Tel. +39 0163 454111 Fax. +39 0163 453150 - www.gessi.com - gessi@gessi.it El presente diseño, de conformidad con la legislación vigente, no puede hacerse público ni reproducirse sin la autorización por escrito de GESSI S.p.A. Copyright GESSI S.p.A.