GESSI

63582

GPF6358200000G000

TONDO

Gültigkeitsdatum
≥ 04/2021



Brausestange 800mm mit Wandanschlussbogen, Schlauch 1,50m und Antikalk-Handbrause. Eigensichere 1-Strahl-Handbrause aus Metall. 1/2 Anschluss. Wandmontage. RIGATO.

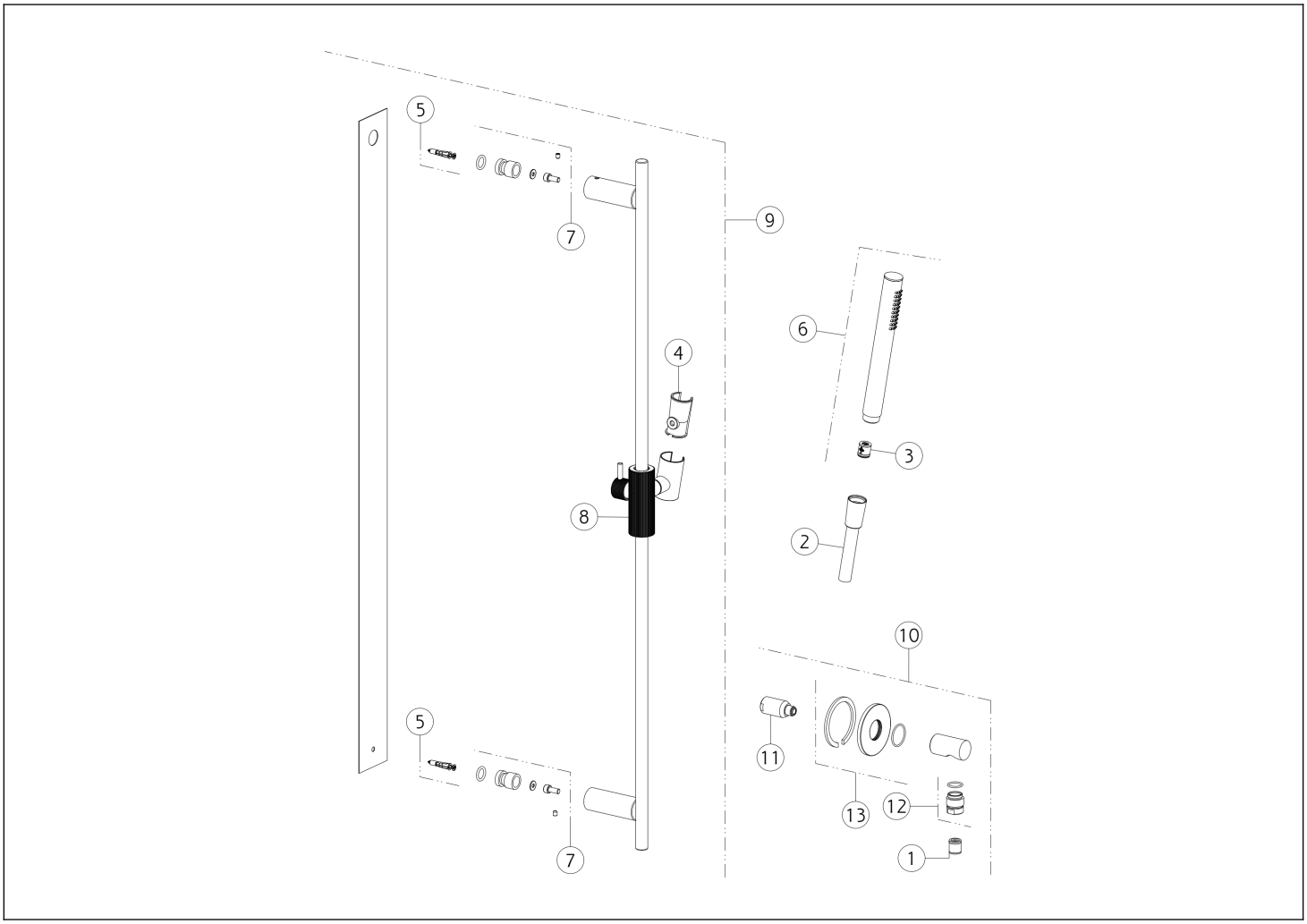

N°	Code	Beschreibung
1	SP00014	RÜCKSCHLAGVENTIL
2	PF01637	SCHLAUCH
3	SP01634	STRÖMUNGS-REGULATOR
4	SP03468	UNTERSTÜTZEN
5	SP01775	BEFESTIGUNGSSATZ
6	PF14371	HANDBRAUSE
7	SP01760	BEFESTIGUNGSSATZ

N°	Code	Beschreibung
8	SP03998	SCHIEBESTÜTZE
9	PF63585	GLEITSCHIENE
10	PF63469	ANSCHLUSS WASSERAUSLASS
11	SP04472	BRUSTWARZE
12	SP01008	BRUSTWARZE
13	SP03991	DECKEL

Gessi S.p.A. Parco Gessi, 13037 Serravalle Sesia (Vercelli) Italien Tel. +39 0163 454111 Fax. +39 0163 453150 - www.gessi.com - gessi@gessi.it Die vorliegende Zeichnung darf ohne schriftliche Genehmigung der GESSI S.p.A. nicht veröffentlicht oder vervielfältigt werden. Copyright GESSI S.p.A.