GESSI

63582

GPF63582000000G000

TONDO

date de validité
≥ 04/2021



Barre de douche complète avec douchette anticalcaire, flexibles 1,50 m et sortie murale coudée. RIGATO.

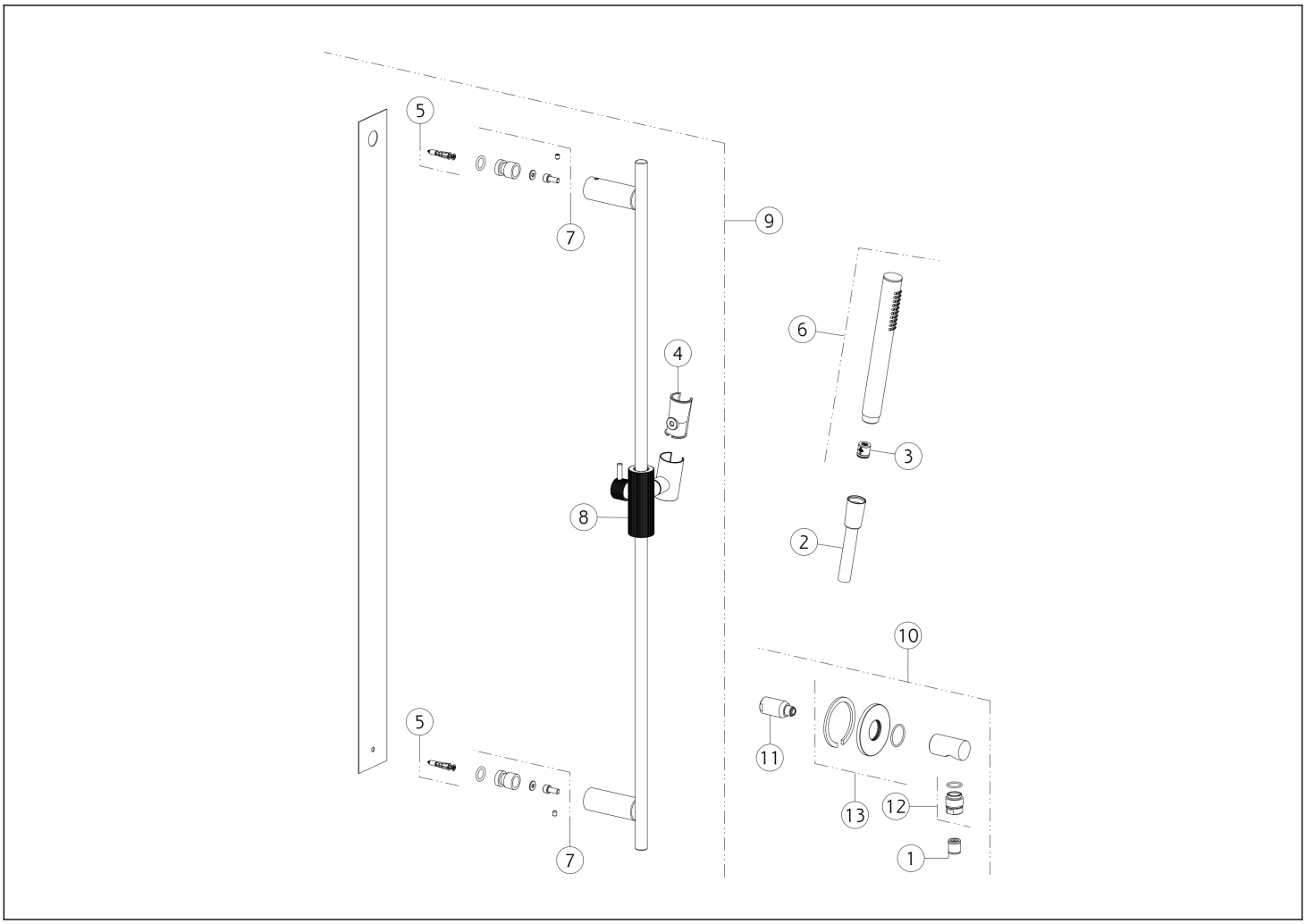

N°	Code	Description
1	SP00014	CLAPET ANTI-RETOUR
2	PF01637	TUYAU
3	SP01634	RÉGULATEUR DE DÉBIT
4	SP03468	SOUTIEN
5	SP01775	KIT DE FIXATION
6	PF14371	DOUCHETTE
7	SP01760	KIT DE FIXATION

N°	Code	Description
8	SP03998	SUPPORT COULISSANT
9	PF63585	RAIL COULISSANT
10	PF63469	RACCORDEMENT SORTIE D'EAU
11	SP04472	MAMELON
12	SP01008	MAMELON
13	SP03991	COUVRIR

 Conformément à la loi, le présent dessin ne peut être rendu public ni reproduit sans l'autorisation écrite de GESSI S.p.A. Copyright GESSI S.p.A.