GESSI

63582

GPF6358200000G000

TONDO

data di validità
≥ 04/2021



Asta saliscendi con presa acqua, doccetta anticalcare e flessibile 1,50 m. RIGATO.

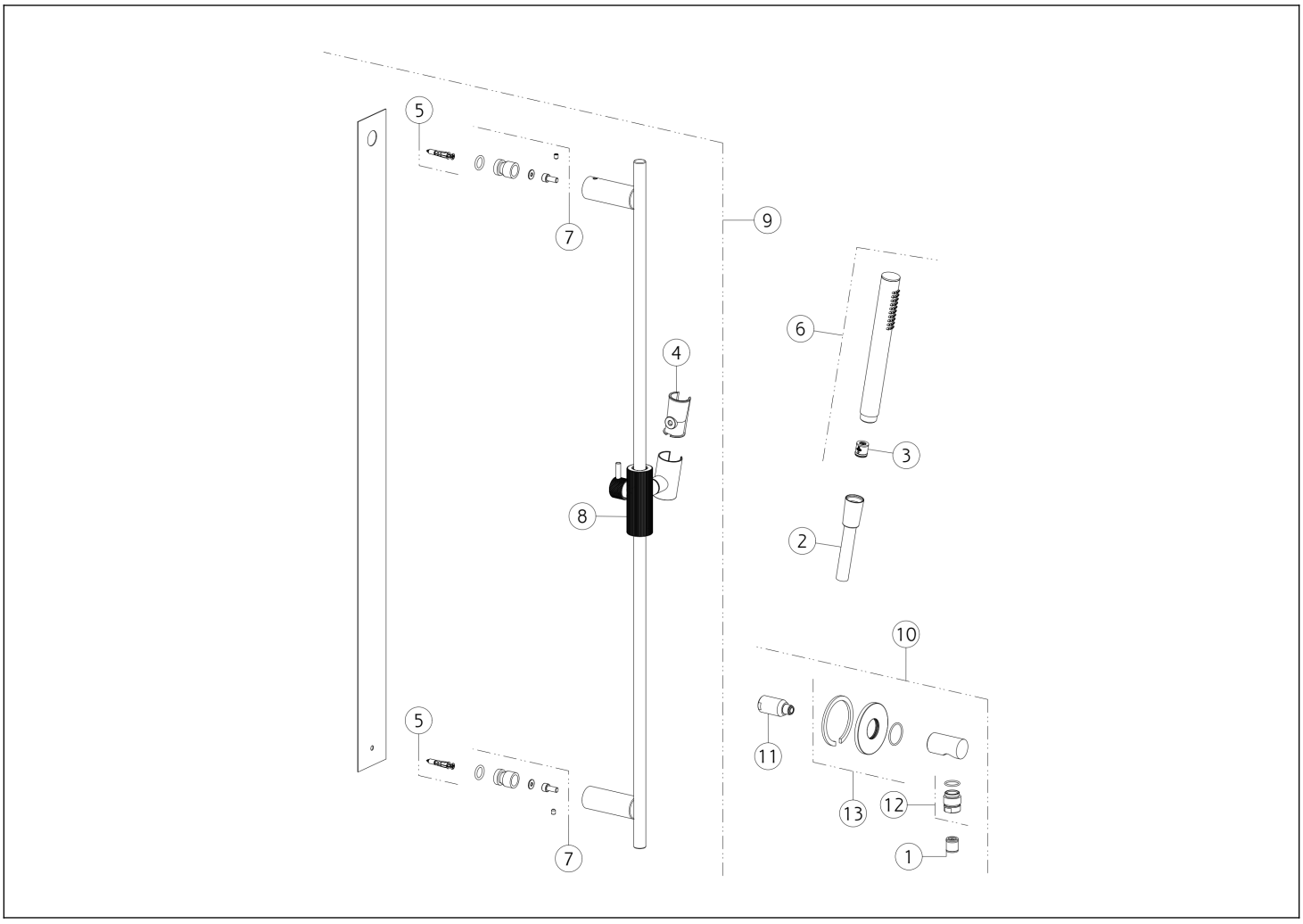

N°	Codice	Descrizione
1	SP00014	VALVOLA DI NON RITORNO
2	PF01637	FLESSIBILE
3	SP01634	VALVOLA LIMITATRICE DI PORTATA
4	SP03468	SUPPORTO
5	SP01775	SET DI FISSAGGIO
6	PF14371	DOCCETTA
7	SP01760	SET DI FISSAGGIO

N°	Codice	Descrizione
8	SP03998	CURSORE
9	PF63585	ASTA SALISCENDI
10	PF63469	PRESA ACQUA
11	SP04472	RACCORDO
12	SP01008	RACCORDO
13	SP03991	ROSONE

Gessi S.p.A. Parco Gessi, 13037 Serravalle Sesia (Vercelli) Italia Tel.+39 0163 454111 Fax.+39 0163 453150 - www.gessi.com - gessi@gessi.it Il presente disegno a termine di legge non puo' essere reso pubblico o riprodotto senza l'autorizzazione scritta della GESSI S.p.A. copyright GESSI S.p.A.