GESSI

63583

GPF6358300000G000

INGRANAGGIO

date de validité
≥ 03/2021



Partie apparente mitigeur lavabo mural avec bec long sans vidage

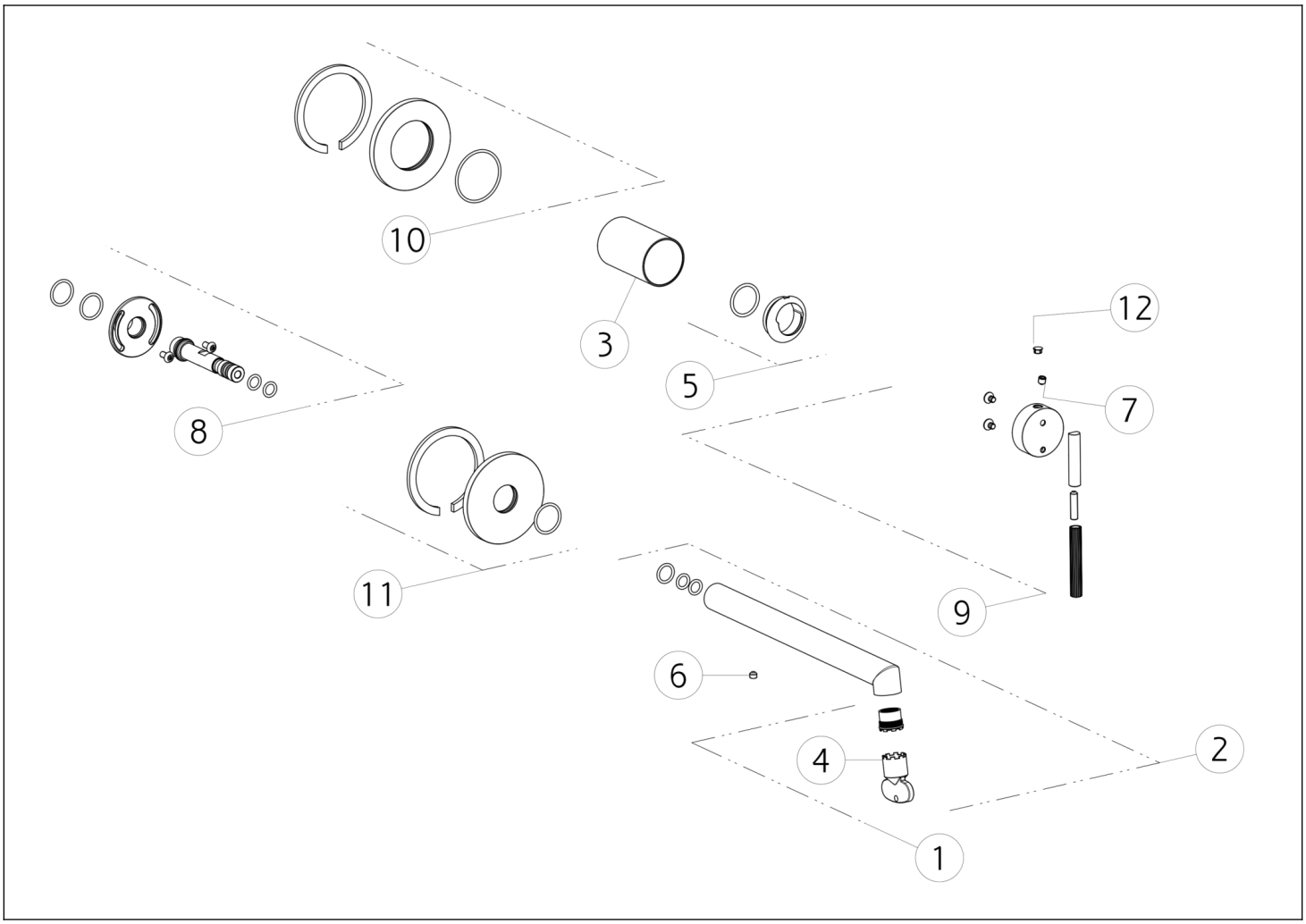

N°	Code	Description
1	SP01608	MOUSSEUR
2	SP03271	BEC COMPLET
3	SP03269	BAGUE DE FINITION
4	SP00504	CLÉ
5	SP03266	CACHE-ÉCROU
6	SP00137	VIS SANS TÊTE

N°	Code	Description
7	SP00610	VIS SANS TÊTE
8	SP03272	EMBOUT
9	SP03235	MANETTE
10	SP03156	ROSACE
11	SP03213	ROSACE
12	SP00002	BOUCHON CACHE-VIS SANS TÊTE

Gessi S.p.A. Parco Gessi, 13037 Serravalle Sesia (Vercelli) Italie Tél. +39 0163 454111 Fax. +39 0163 453150 - www.gessi.com - gessi@gessi.it Conformément à la loi, le présent dessin ne peut être rendu public ni reproduit sans l'autorisation écrite de GESSI S.p.A. Copyright GESSI S.p.A.