GESSI

63588

GPF6358800000G000

INGRANAGGIO

date de validité
≥ 05/2021



Partie apparente mitigeur lavabo muralavec bec court sans vidage

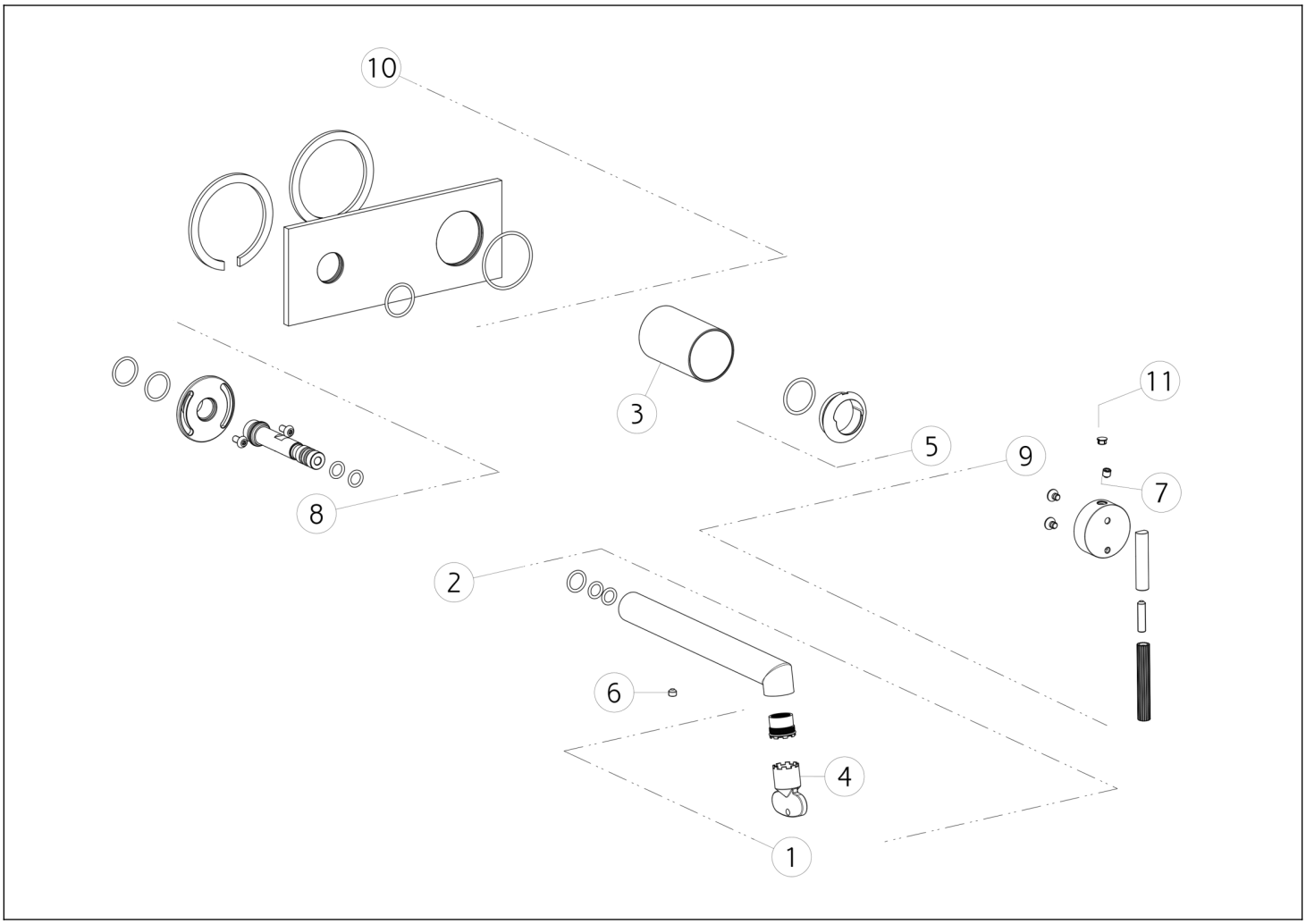

N°	Code	Description
1	SP01608	AÉRATEUR
2	SP03315	BEC COMPLET
3	SP03269	DOUILLE DE FINITION
4	SP00504	OUTIL SPÉCIAL
5	SP03266	BAGUE DE FINITION
6	SP00137	VIS

N°	Code	Description
7	SP00610	VIS
8	SP03272	ARTICULATION
9	SP03235	MANCHE
10	SP03270	PLAQUE DE FINITION
11	SP00002	COUVERCLE DE VIS

Gessi S.p.A. Parco Gessi, 13037 Serravalle Sesia (Vercelli) Italie Tél. +39 0163 454111 Fax. +39 0163 453150 - www.gessi.com - gessi@gessi.it Conformément à la loi, le présent dessin ne peut être rendu public ni reproduit sans l'autorisation écrite de GESSI S.p.A. Copyright GESSI S.p.A.