GESSI

63588

GPF6358800000G000

INGRANAGGIO

data di validità
≥ 05/2021



Parte esterna Miscelatore Lavabo a parete bocca corta senza scarico

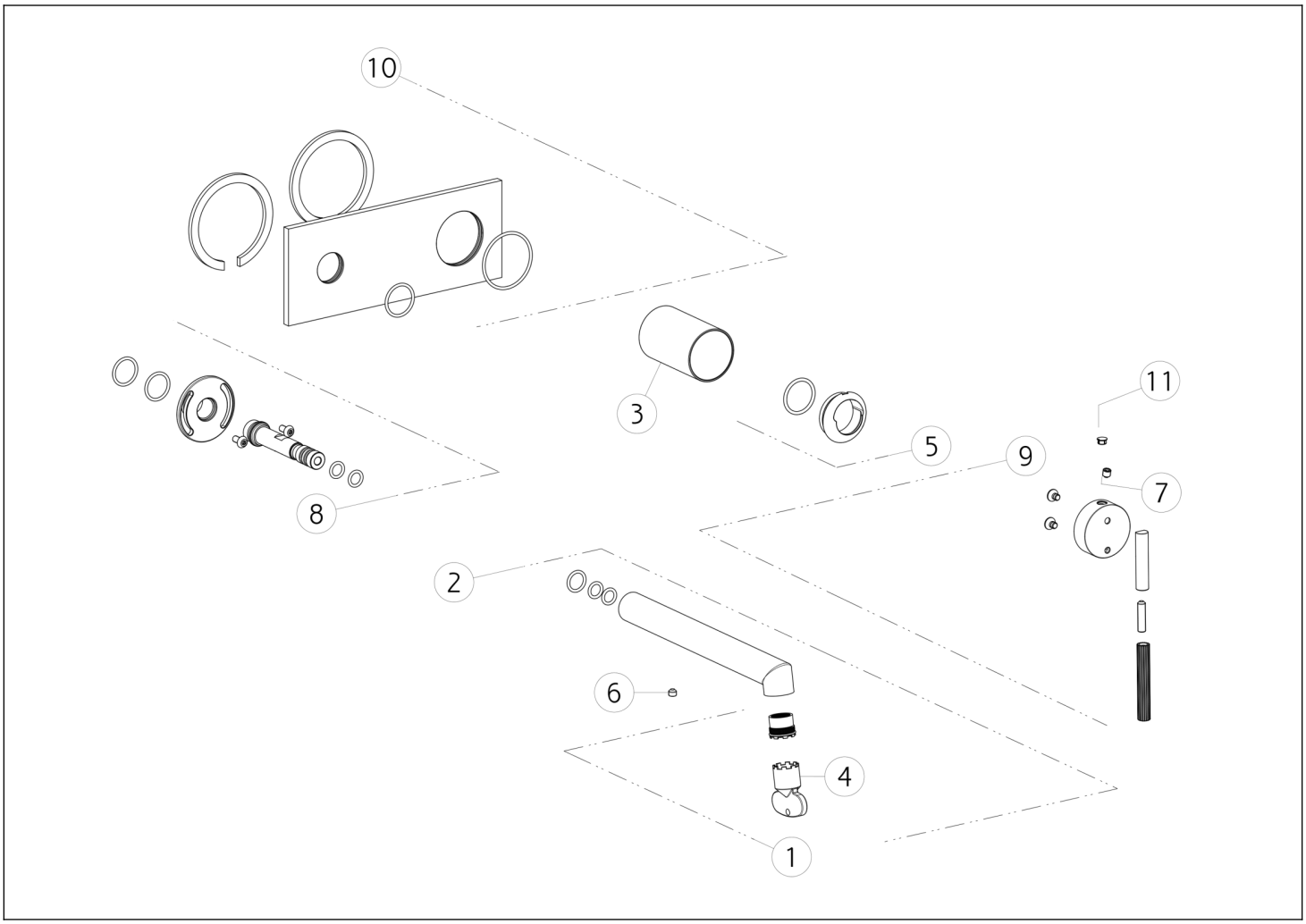

N°	Codice	Descrizione
1	SP01608	AERATORE
2	SP03315	BOCCA COMPLETA
3	SP03269	BOCCOLA IN FINITURA
4	SP00504	CHIAVE
5	SP03266	COPRIGHIERA
6	SP00137	GRANO

N°	Codice	Descrizione
7	SP00610	GRANO
8	SP03272	INNESTO
9	SP03235	MANIGLIA
10	SP03270	PIASTRA IN FINITURA
11	SP00002	TAPPINO COPRI GRANO

Gessi S.p.A. Parco Gessi, 13037 Serravalle Sesia (Vercelli) Italia Tel.+39 0163 454111 Fax.+39 0163 453150 - www.gessi.com - gessi@gessi.it Il presente disegno a termine di legge non puo' essere reso pubblico o riprodotto senza l'autorizzazione scritta della GESSI S.p.A. copyright GESSI S.p.A.