GESSI

63603

GPF63603000000G000

TONDO

Gültigkeitsdatum
≥ 04/2021



Wannen-Auslauf für separaten Einhebelmischer. 1/2 Anschluss. Wandmontage. Ausladung 192mm. Innenliegender Perlator M24x1.

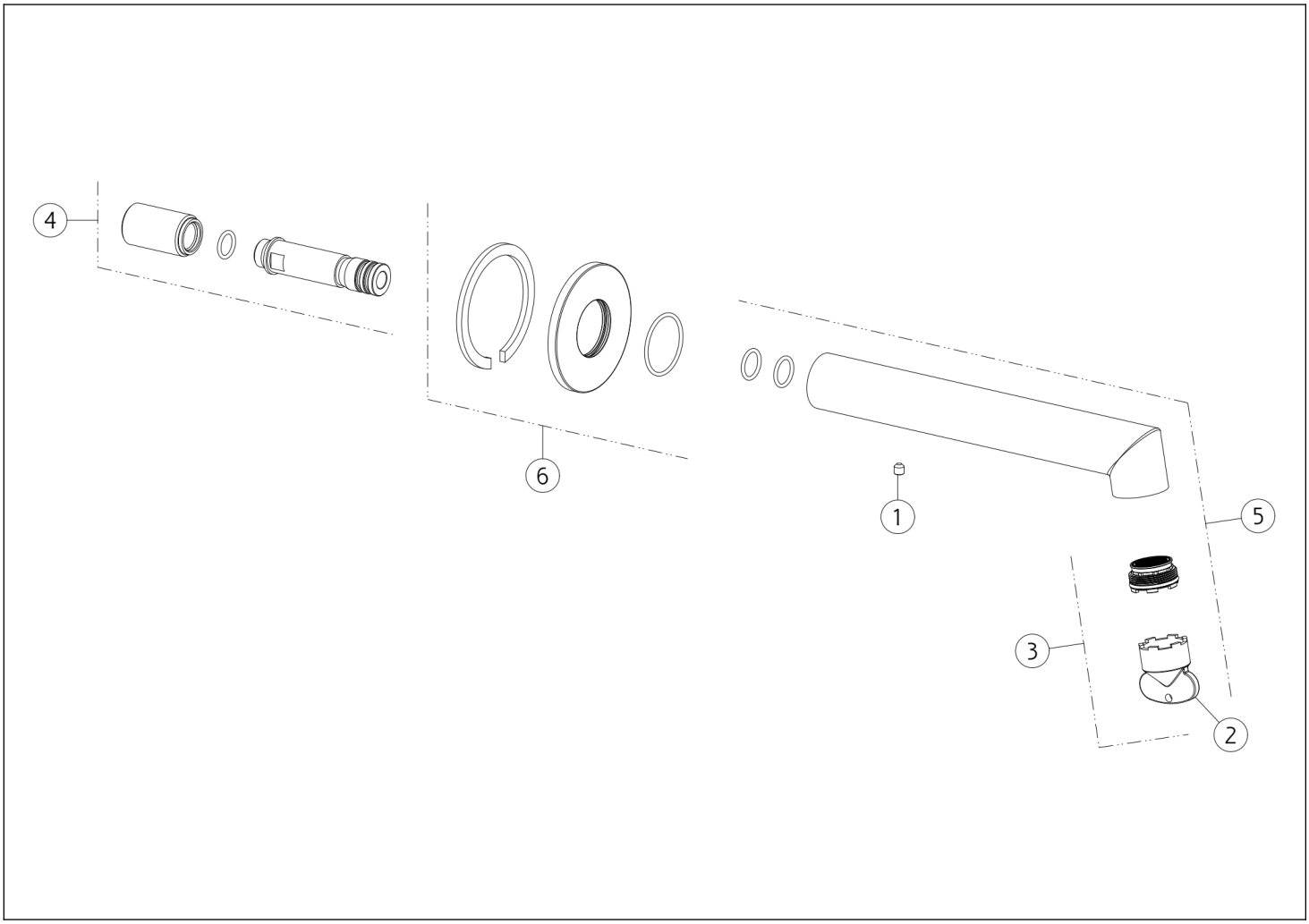

N°	Code	Beschreibung
1	SP00610	SCHRAUBE
2	SP00151	SPEZIALWERKZEUG
3	SP01717	BELÜFTER

N°	Code	Beschreibung
4	SP03548	GEMEINSAM
5	SP03329	KOMPLETTER AUSLAUF
6	SP03990	DECKEL

 Die vorliegende Zeichnung darf ohne schriftliche Genehmigung der GESSI S.p.A. nicht veröffentlicht oder vervielfältigt werden. Copyright GESSI S.p.A.