GESSI

63603

GPF63603000000G000

TONDO

date de validité
≥ 04/2021



Bec de bagnoire mural.

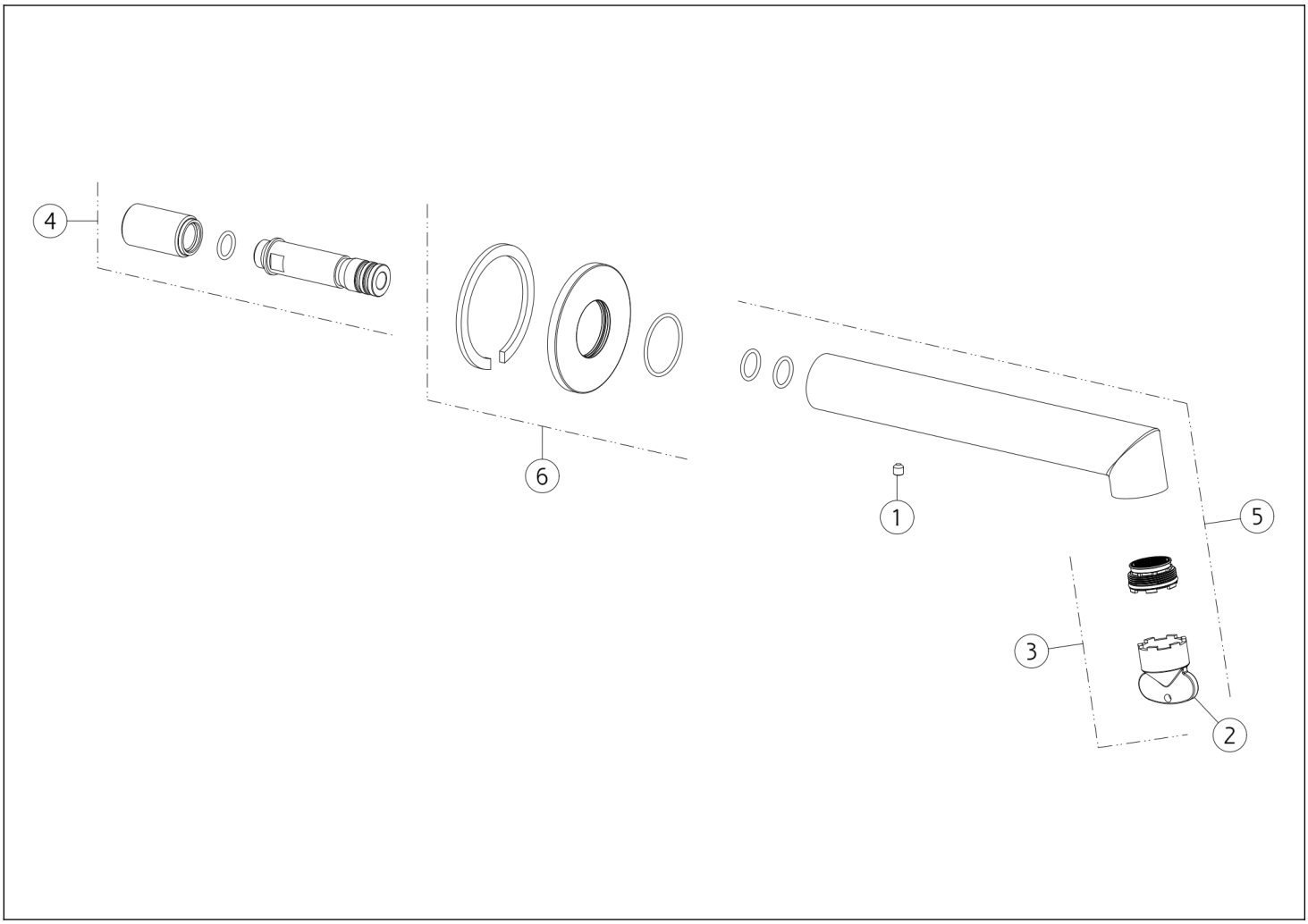

N°	Code	Description
1	SP00610	VIS
2	SP00151	OUTIL SPÉCIAL
3	SP01717	AÉRATEUR

N°	Code	Description
4	SP03548	ARTICULATION
5	SP03329	BEC COMPLET
6	SP03990	COUVRIR

Gessi S.p.A. Parco Gessi, 13037 Serravalle Sesia (Vercelli) Italie Tél. +39 0163 454111 Fax. +39 0163 453150 - www.gessi.com - gessi@gessi.it Conformément à la loi, le présent dessin ne peut être rendu public ni reproduit sans l'autorisation écrite de GESSI S.p.A. Copyright GESSI S.p.A.