GESSI

63613

GPF63613000000G000

TONDO

Gültigkeitsdatum
≥ 02/2023



Seifenspender mit Becher weiß zur Wandmontage.

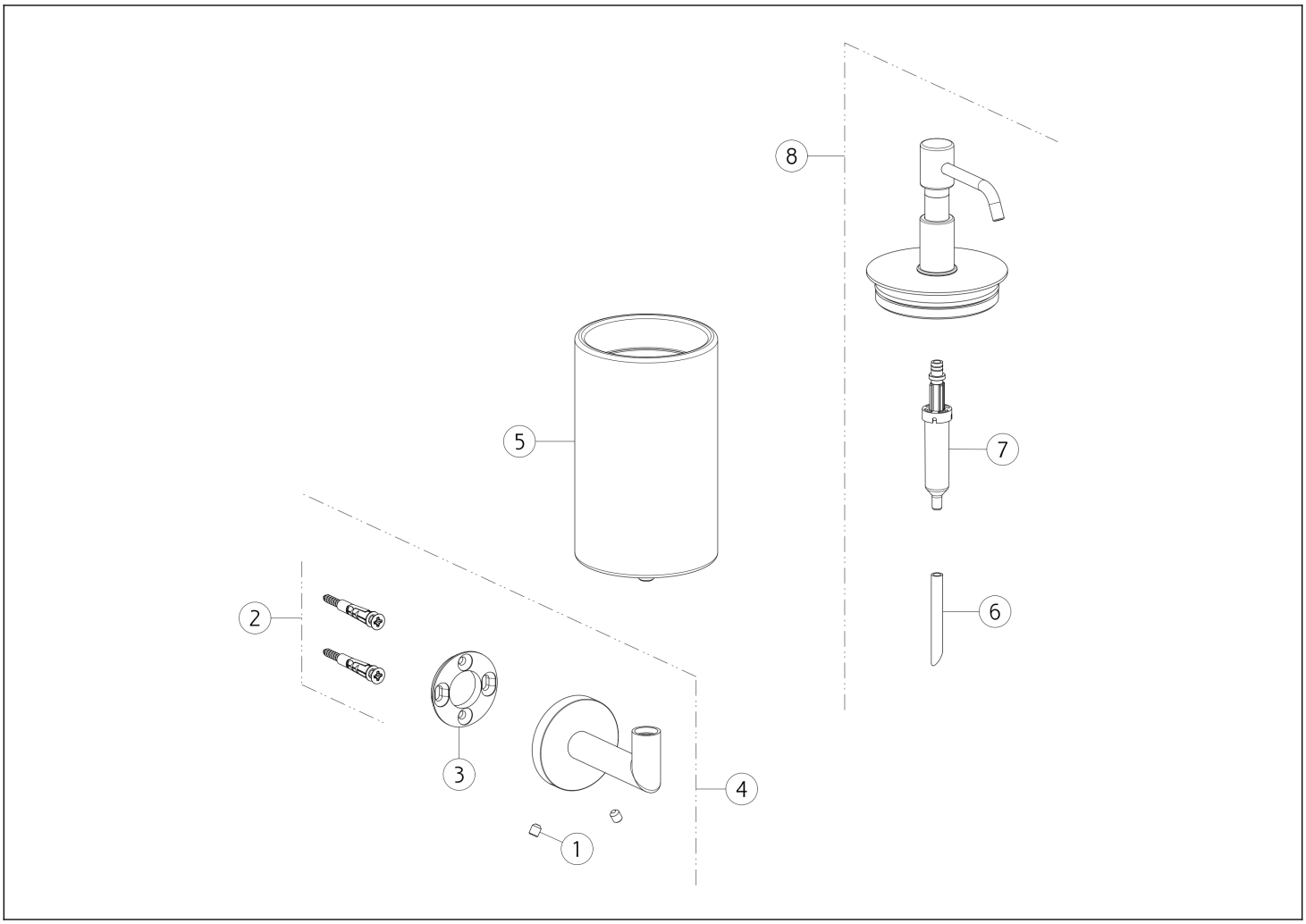

N°	Code	Beschreibung
1	SP00284	SCHRAUBE
2	SP00031	BEFESTIGUNGSSATZ
3	SP03718	BEFESTIGUNGSRING
4	SP04960	WANDHALTERUNG

N°	Code	Beschreibung
5	SP02331	GLAS
6	SP00198	ROHR
7	SP00040	SPENDER-PUMPE
8	SP02608	SPENDER

Gessi S.p.A. Parco Gessi, 13037 Serravalle Sesia (Vercelli) Italien Tel. +39 0163 454111 Fax. +39 0163 453150 - www.gessi.com - gessi@gessi.it Die vorliegende Zeichnung darf ohne schriftliche Genehmigung der GESSI S.p.A. nicht veröffentlicht oder vervielfältigt werden. Copyright GESSI S.p.A.