GESSI

63613

GPF63613000000G000

TONDO

fecha de validez
≥ 02/2023



Porta objetos de pared blanco

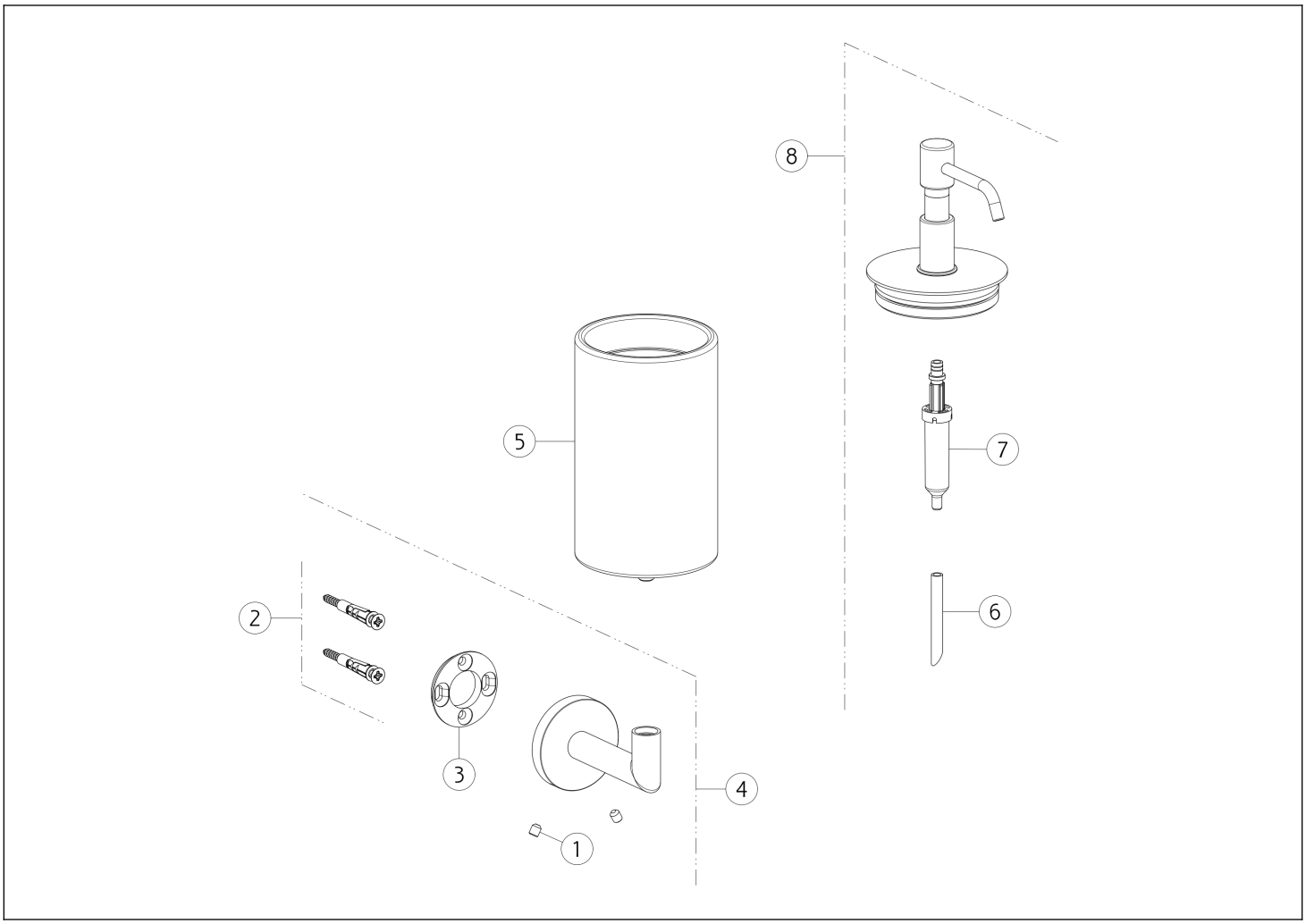

N°	Código	Descripción
1	SP00284	TORNILLO
2	SP00031	SET DE FIJACIÓN
3	SP03718	ANILLO DE FIJACIÓN
4	SP04960	SOPORTE DE PARED

N°	Código	Descripción
5	SP02331	VIDRIO
6	SP00198	TUBO
7	SP00040	BOMBA DEL DISPENSADOR
8	SP02608	DISPENSADOR

Gessi S.p.A. Parco Gessi, 13037 Serravalle Sesia (Vercelli) Italia Tel. +39 0163 454111 Fax. +39 0163 453150 - www.gessi.com - gessi@gessi.it El presente diseño, de conformidad con la legislación vigente, no puede hacerse público ni reproducirse sin la autorización por escrito de GESSI S.p.A. Copyright GESSI S.p.A.