GESSI

63613

GPF63613000000G000

TONDO

date de validité
≥ 02/2023



Distributeur de savon liquide mural blanc

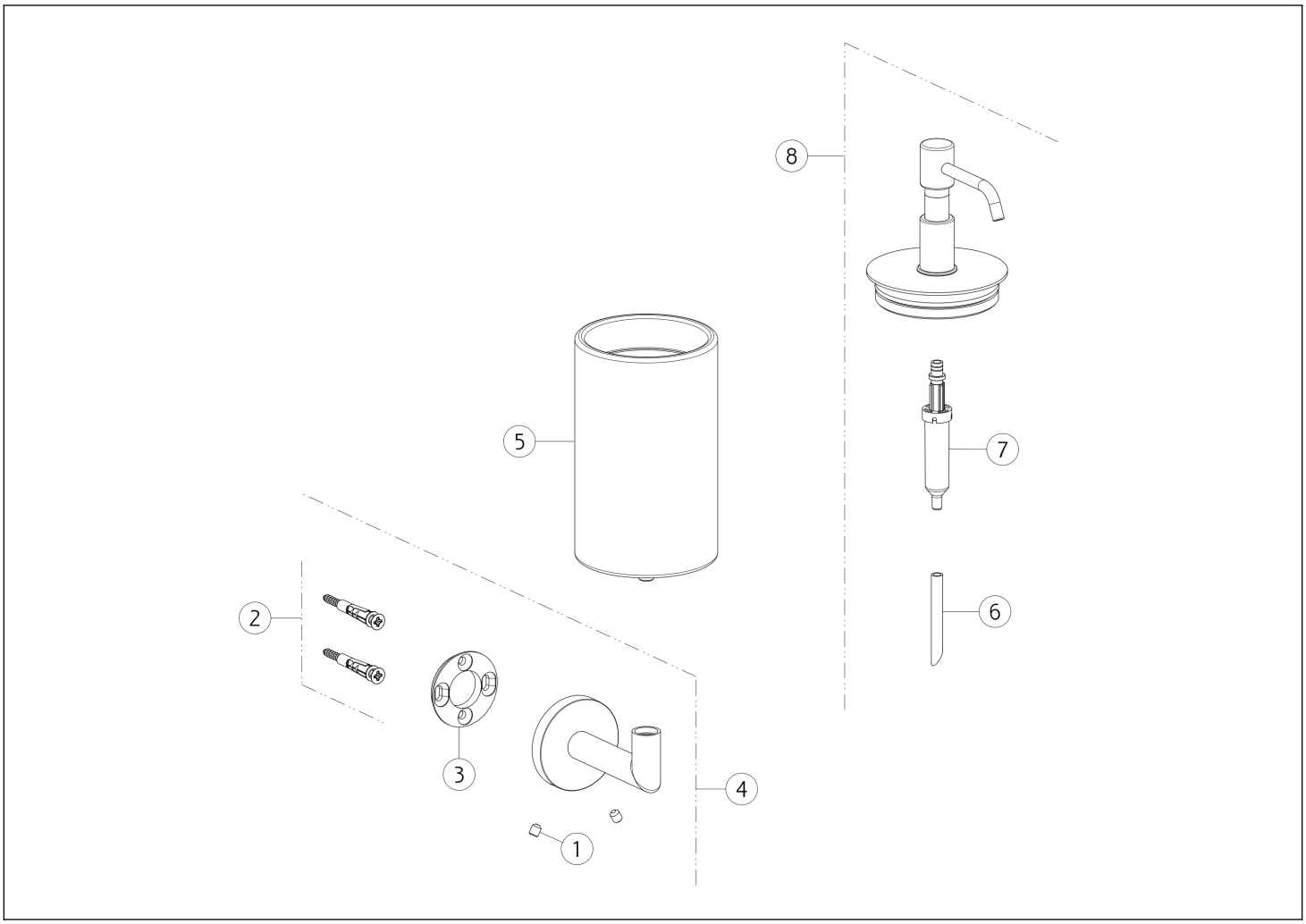

N°	Code	Description
1	SP00284	VIS
2	SP00031	KIT DE FIXATION
3	SP03718	ANNEAU DE FIXATION
4	SP04960	SUPPORT MURAL

N°	Code	Description
5	SP02331	VERRE
6	SP00198	TUBE
7	SP00040	POMPE DISTRIBUTRICE
8	SP02608	DISTRIBUTEUR

Gessi S.p.A. Parco Gessi, 13037 Serravalle Sesia (Vercelli) Italie Tél. +39 0163 454111 Fax. +39 0163 453150 - www.gessi.com - gessi@gessi.it Conformément à la loi, le présent dessin ne peut être rendu public ni reproduit sans l'autorisation écrite de GESSI S.p.A. Copyright GESSI S.p.A.