GESSI

63613

GPF63613000000G000

TONDO

data di validità
≥ 02/2023



Dispenser a parete bianco

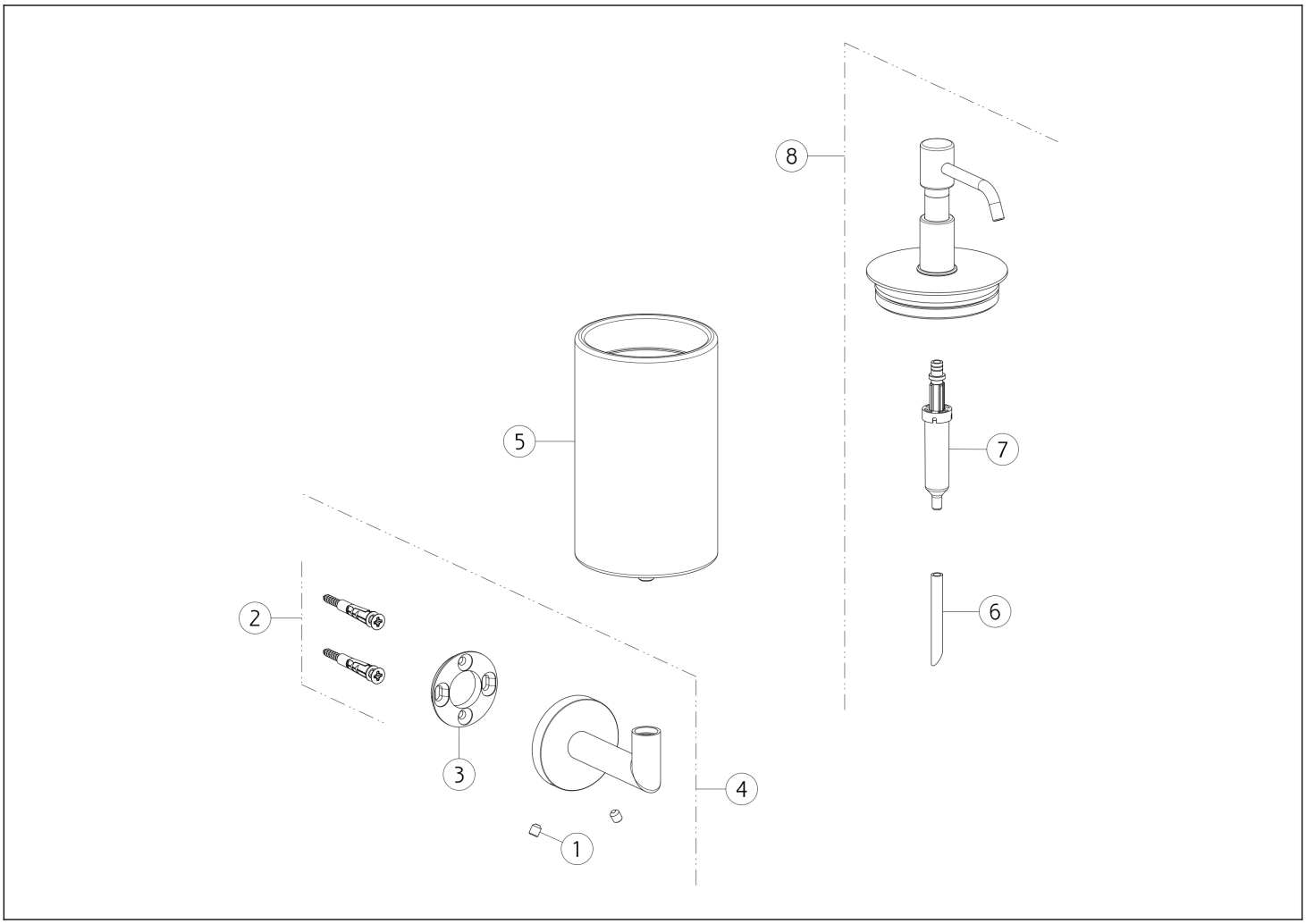

N°	Codice	Descrizione
1	SP00284	GRANO
2	SP00031	SET DI FISSAGGIO
3	SP03718	ANELLO DI FISSAGGIO
4	SP04960	SUPPORTO A MURO

N°	Codice	Descrizione
5	SP02331	BICCHIERE
6	SP00198	TUBETTO
7	SP00040	POMPETTA DISPENSER
8	SP02608	DISPENSER

Gessi S.p.A. Parco Gessi, 13037 Serravalle Sesia (Vercelli) Italia Tel.+39 0163 454111 Fax.+39 0163 453150 - www.gessi.com - gessi@gessi.it Il presente disegno a termine di legge non puo' essere reso pubblico o riprodotto senza l'autorizzazione scritta della GESSI S.p.A. copyright GESSI S.p.A.