GESSI

63619

GPF63619000000G000

TONDO

Gültigkeitsdatum
≥ 01/2023



WC-Bürstengarnitur mit Behälter weiß zur Wandmontage.

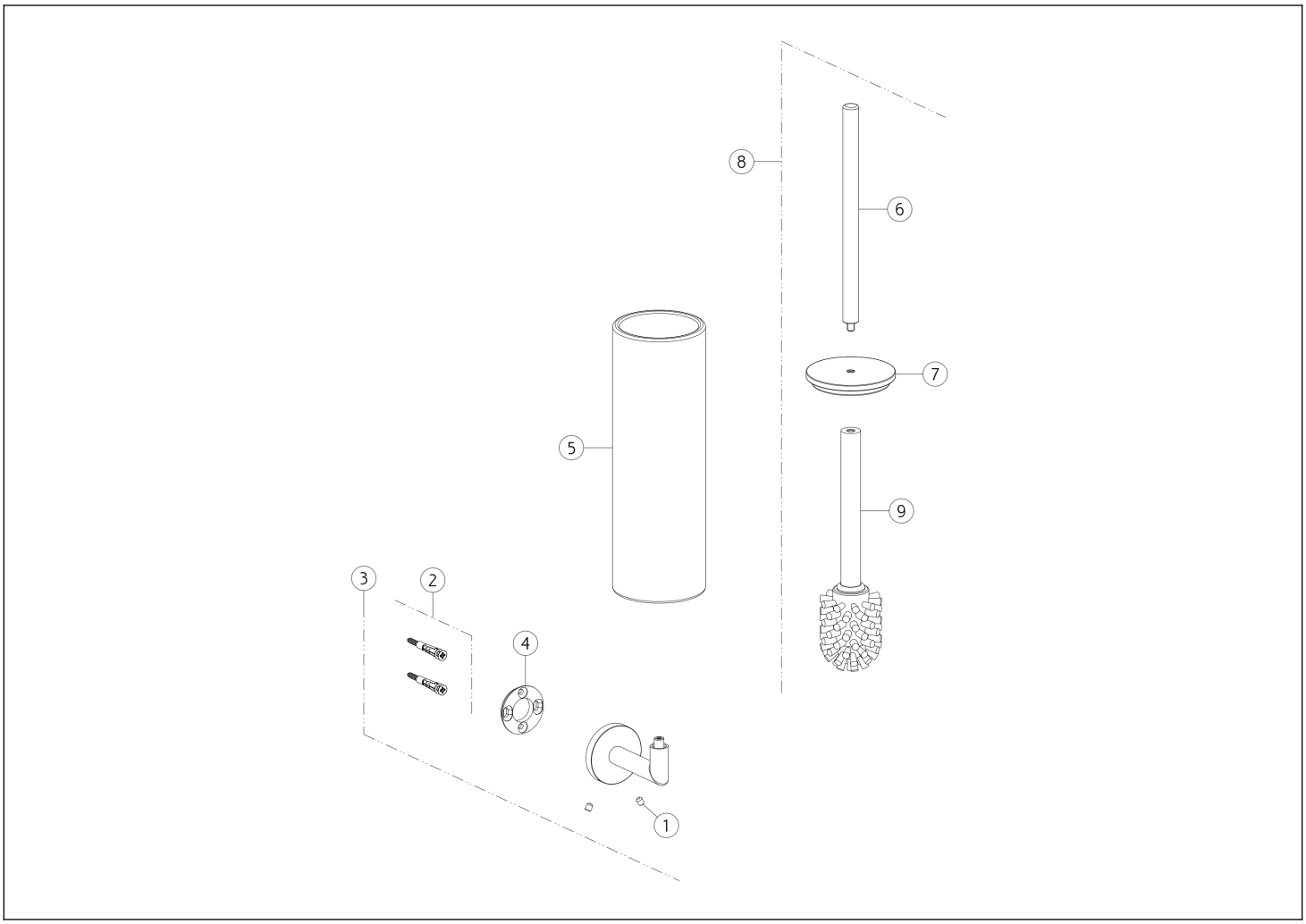

N°	Code	Beschreibung
1	SP00284	SCHRAUBE
2	SP00031	BEFESTIGUNGSSATZ
3	SP04960	WANDHALTERUNG
4	SP03718	BEFESTIGUNGSRING
5	SP02520	PINSELHALTER

N°	Code	Beschreibung
6	SP00199	GRIFF
7	SP02615	SCHEIBE
8	SP03720	BÜRSTE MIT GRIFF
9	SP00870	BÜRSTEN

Gessi S.p.A. Parco Gessi, 13037 Serravalle Sesia (Vercelli) Italien Tel. +39 0163 454111 Fax. +39 0163 453150 - www.gessi.com - gessi@gessi.it Die vorliegende Zeichnung darf ohne schriftliche Genehmigung der GESSI S.p.A. nicht veröffentlicht oder vervielfältigt werden. Copyright GESSI S.p.A.