GESSI

63619

GPF63619000000G000

TONDO

date de validité
≥ 01/2023



Porte-balayette mural blanche

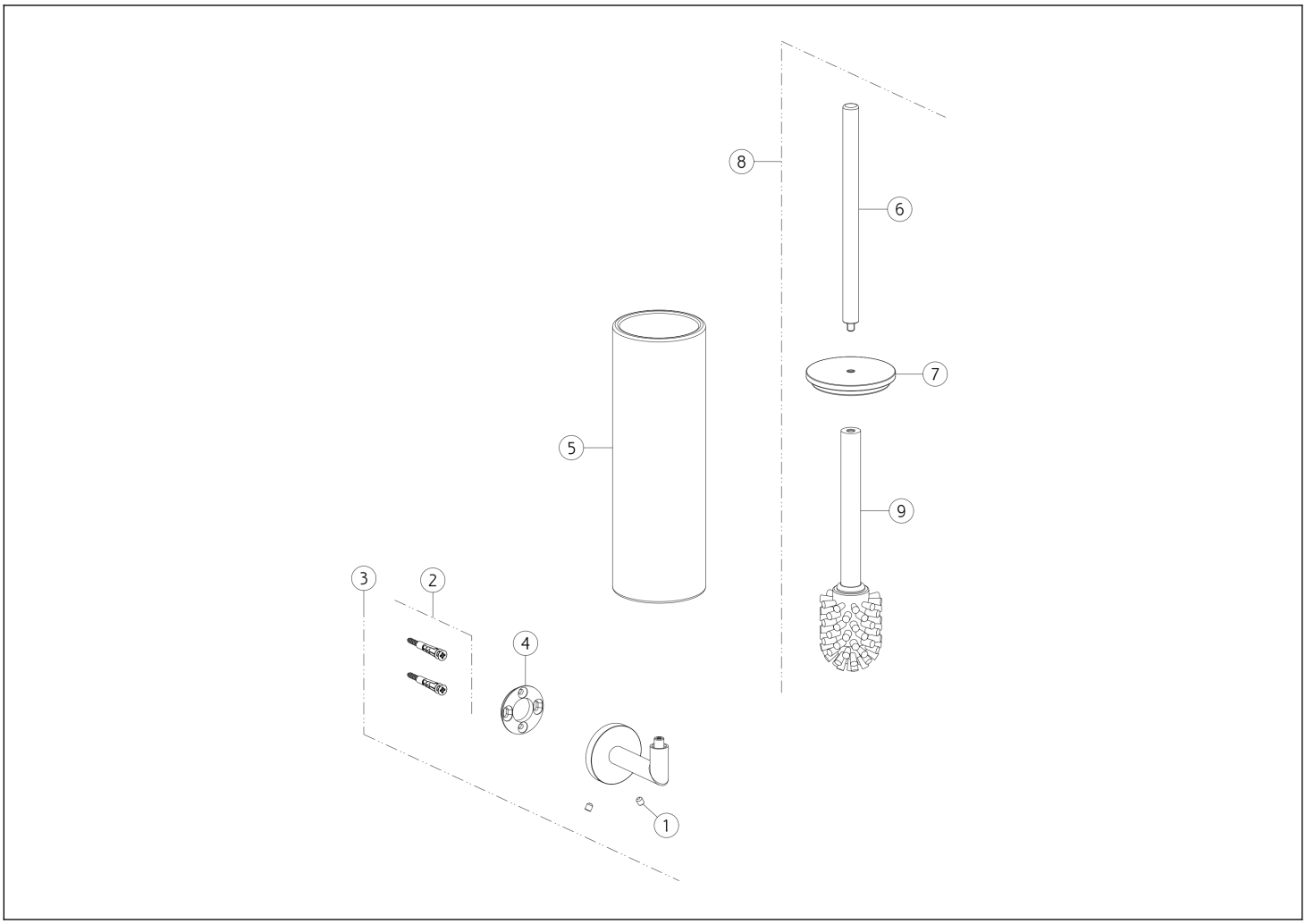

N°	Code	Description
1	SP00284	VIS
2	SP00031	KIT DE FIXATION
3	SP04960	SUPPORT MURAL
4	SP03718	ANNEAU DE FIXATION
5	SP02520	PORTE-BROSSE

N°	Code	Description
6	SP00199	MANCHE
7	SP02615	DISQUE
8	SP03720	BROSSE AVEC MANCHE
9	SP00870	BROSSE

Gessi S.p.A. Parco Gessi, 13037 Serravalle Sesia (Vercelli) Italie Tél. +39 0163 454111 Fax. +39 0163 453150 - www.gessi.com - gessi@gessi.it Conformément à la loi, le présent dessin ne peut être rendu public ni reproduit sans l'autorisation écrite de GESSI S.p.A. Copyright GESSI S.p.A.