GESSI

63619

GPF63619000000G000

TONDO

data di validità
≥ 01/2023



Porta scopino a parete bianco

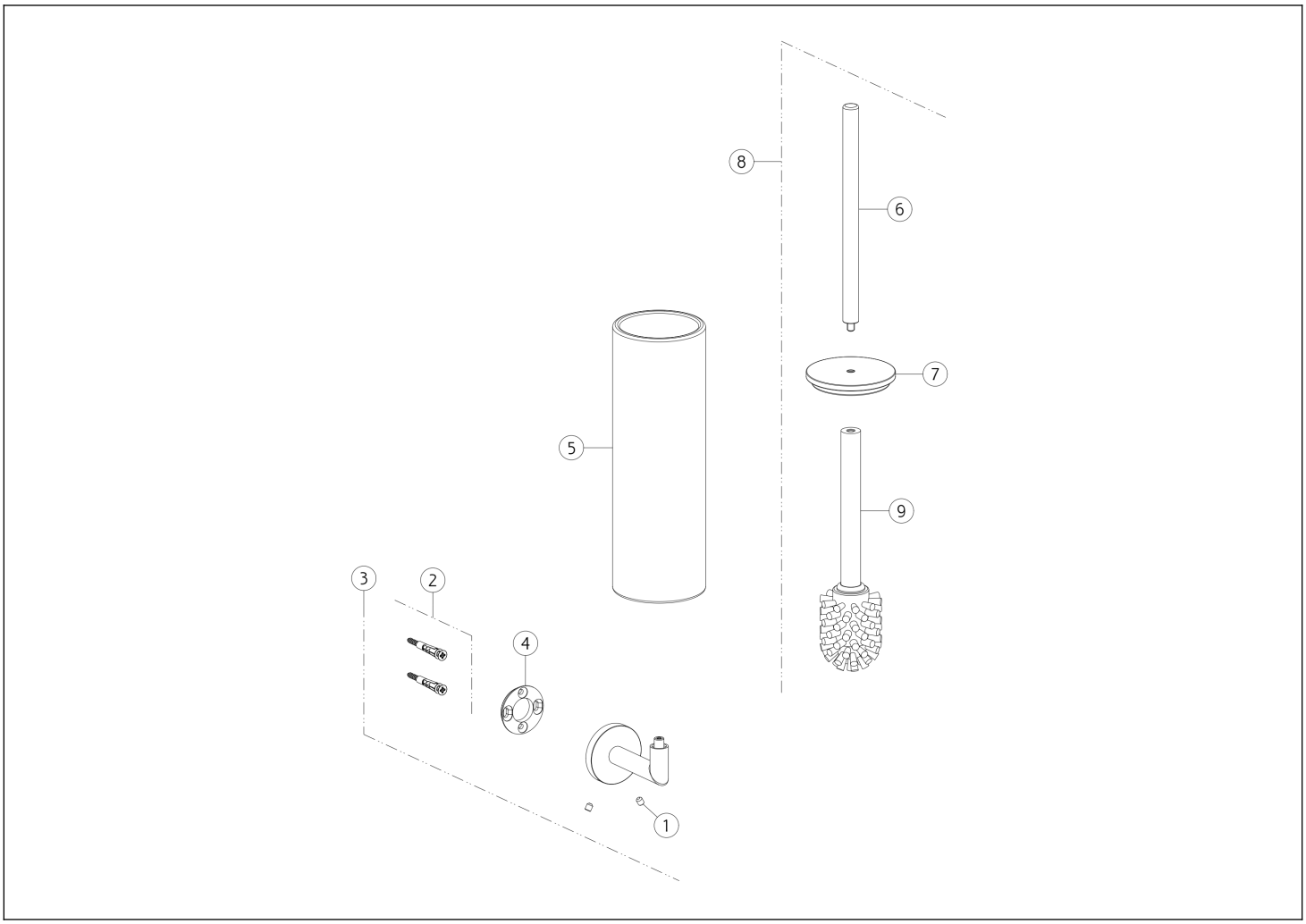

N°	Codice	Descrizione
1	SP00284	GRANO
2	SP00031	SET DI FISSAGGIO
3	SP04960	SUPPORTO A MURO
4	SP03718	ANELLO DI FISSAGGIO
5	SP02520	PORTA SCOPINO

N°	Codice	Descrizione
6	SP00199	MANICO
7	SP02615	PIATTELLO
8	SP03720	SCOPINO COMPLETO
9	SP00870	CIUFFO

Gessi S.p.A. Parco Gessi, 13037 Serravalle Sesia (Vercelli) Italia Tel.+39 0163 454111 Fax.+39 0163 453150 - www.gessi.com - gessi@gessi.it Il presente disegno a termine di legge non puo' essere reso pubblico o riprodotto senza l'autorizzazione scritta della GESSI S.p.A. copyright GESSI S.p.A.