GESSI

63620

GPF63620000000G000

TONDO

Gültigkeitsdatum
≥ 03/2023



WC-Bürstengarnitur mit Behälter schwarz zur Wandmontage.

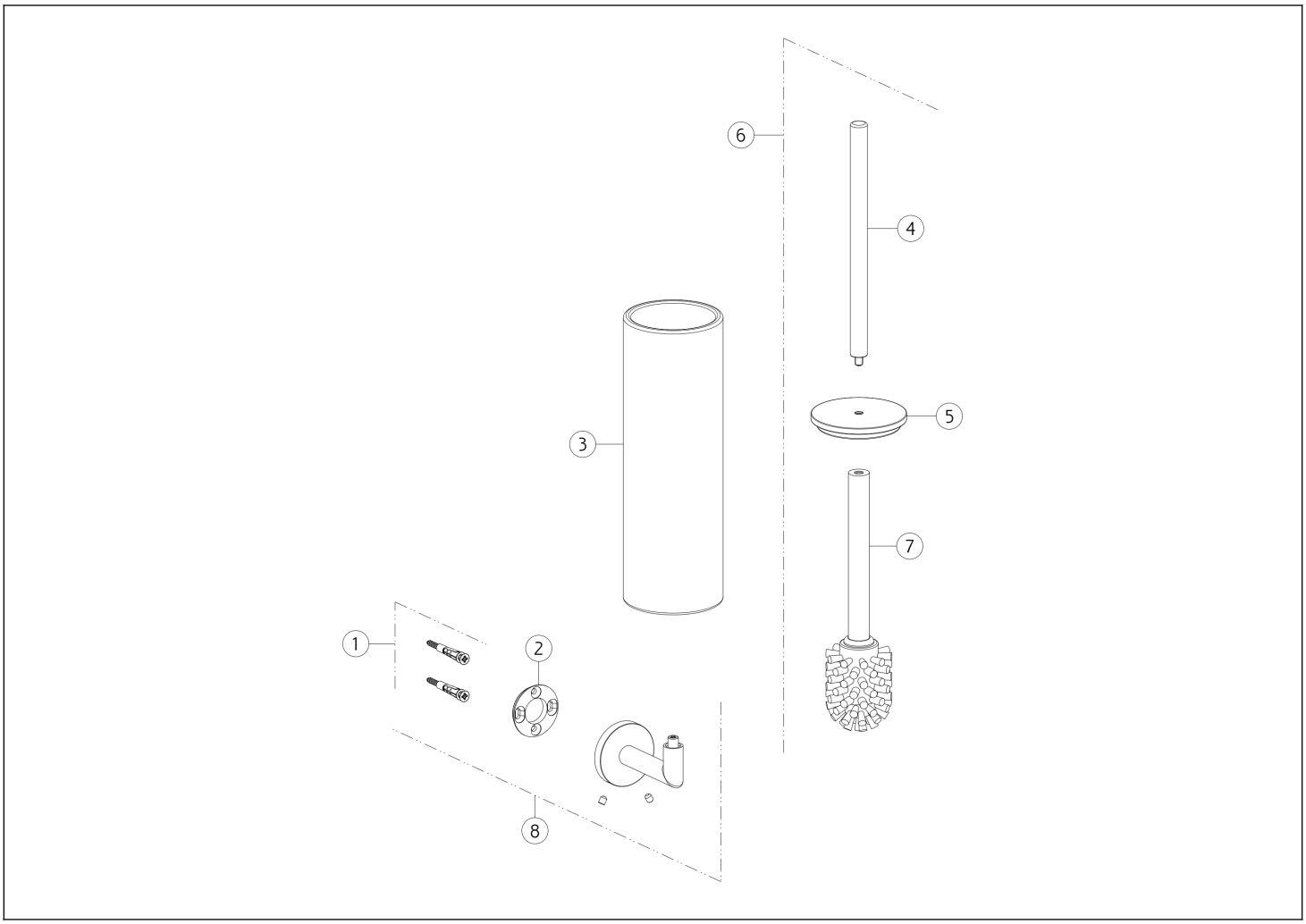

N°	Code	Beschreibung
1	SP00031	BEFESTIGUNGSSATZ
2	SP03718	BEFESTIGUNGSRING
3	SP02169	PINSELHALTER
4	SP00199	GRIFF

N°	Code	Beschreibung
5	SP02615	SCHEIBE
6	SP03720	BÜRSTE MIT GRIFF
7	SP00870	BÜRSTEN
8	SP04960	WANDHALTERUNG

Gessi S.p.A. Parco Gessi, 13037 Serravalle Sesia (Vercelli) Italien Tel. +39 0163 454111 Fax. +39 0163 453150 - www.gessi.com - gessi@gessi.it Die vorliegende Zeichnung darf ohne schriftliche Genehmigung der GESSI S.p.A. nicht veröffentlicht oder vervielfältigt werden. Copyright GESSI S.p.A.