GESSI

63620

GPF63620000000G000

TONDO

date de validité
≥ 03/2023



Porte-balayette mural noir

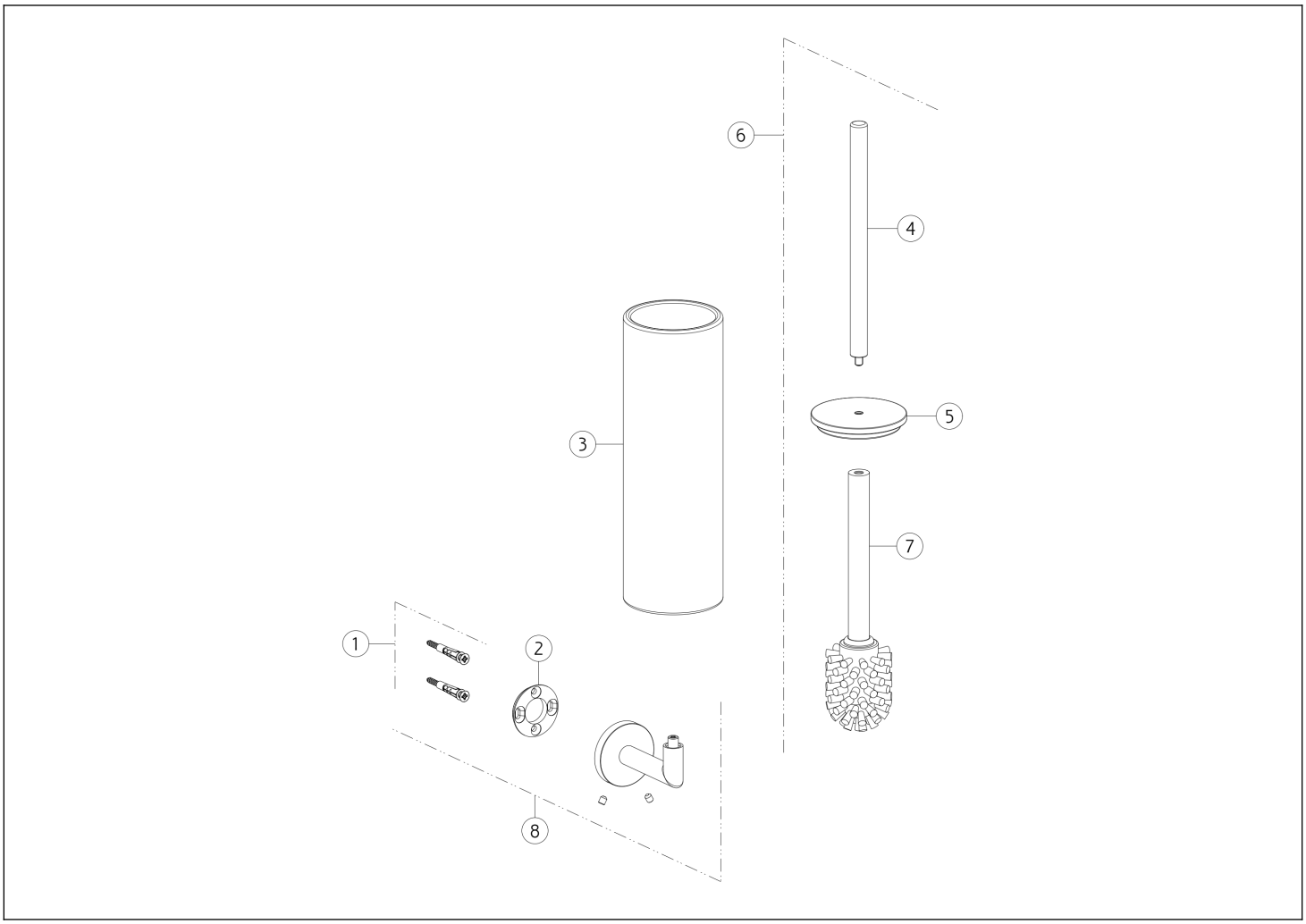

N°	Code	Description
1	SP00031	KIT DE FIXATION
2	SP03718	ANNEAU DE FIXATION
3	SP02169	PORTE-BROSSE
4	SP00199	MANCHE

N°	Code	Description
5	SP02615	DISQUE
6	SP03720	BROSSE AVEC MANCHE
7	SP00870	BROSSE
8	SP04960	SUPPORT MURAL

Gessi S.p.A. Parco Gessi, 13037 Serravalle Sesia (Vercelli) Italie Tél. +39 0163 454111 Fax. +39 0163 453150 - www.gessi.com - gessi@gessi.it Conformément à la loi, le présent dessin ne peut être rendu public ni reproduit sans l'autorisation écrite de GESSI S.p.A. Copyright GESSI S.p.A.