GESSI

# 63620

GPF63620000000G000

# TONDO

data di validità
≥ 03/2023



Porta scopino a parete nero

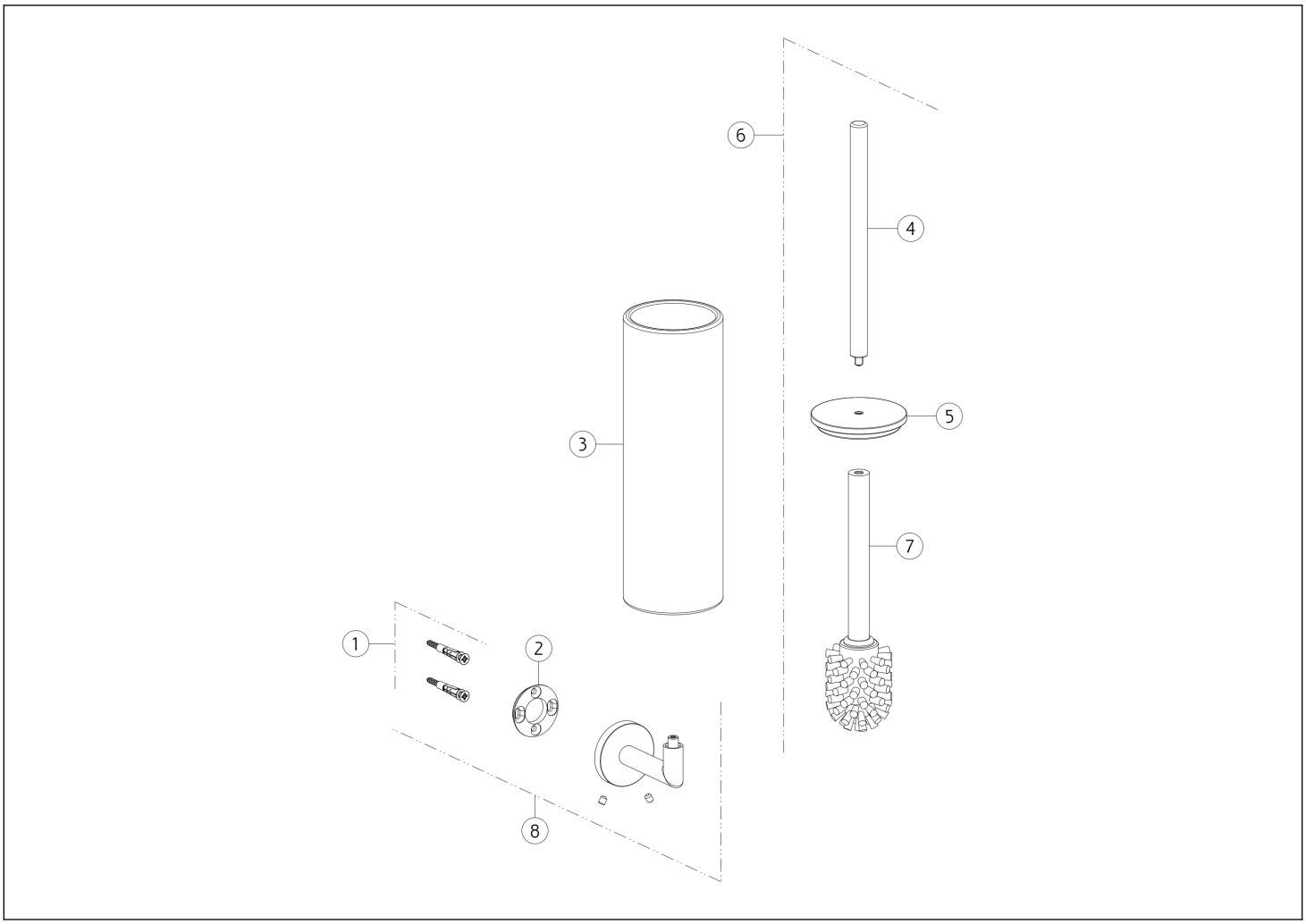


| N° | Codice | Descrizione |
|---|---|---|
| 1 | SP00031 | SET DI FISSAGGIO |
| 2 | SP03718 | ANELLO DI FISSAGGIO |
| 3 | SP02169 | PORTA SCOPINO |
| 4 | SP00199 | MANICO |

| N° | Codice | Descrizione |
|---|---|---|
| 5 | SP02615 | PIATTELLO |
| 6 | SP03720 | SCOPINO COMPLETO |
| 7 | SP00870 | CIUFFO |
| 8 | SP04960 | SUPPORTO A MURO |

Gessi S.p.A. Parco Gessi, 13037 Serravalle Sesia (Vercelli) Italia Tel.+39 0163 454111 Fax.+39 0163 453150 - www.gessi.com - gessi@gessi.it Il presente disegno a termine di legge non puo' essere reso pubblico o riprodotto senza l'autorizzazione scritta della GESSI S.p.A. copyright GESSI S.p.A.