GESSI

# 63700

GPF63700010000G000

# TONDO

Gültigkeitsdatum
≥ 06/2026



Badetuchhalter 45cm zur Wandmontage.

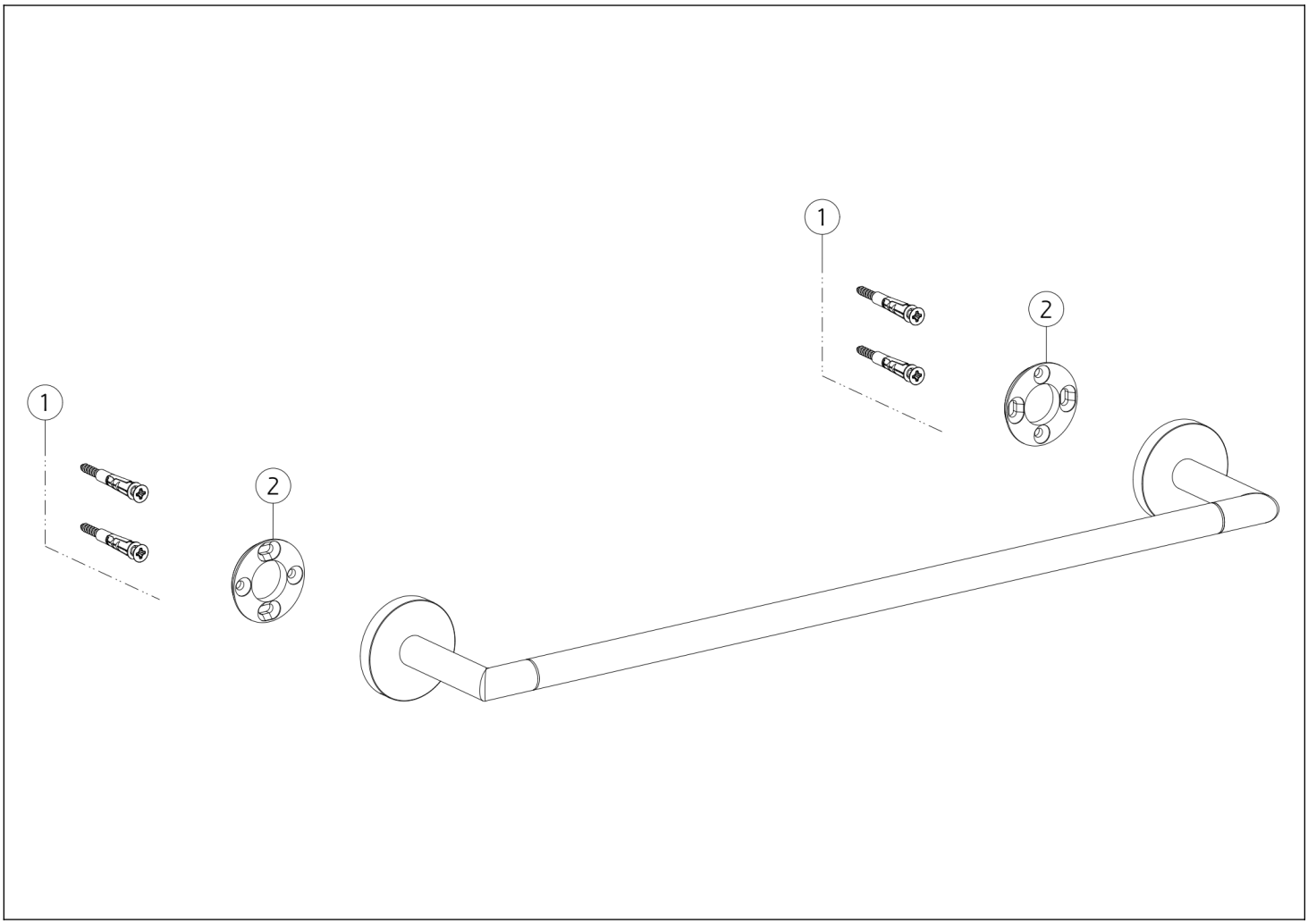


| N° | Code | Beschreibung |
|---|---|---|
| 1 | SP00031 | BEFESTIGUNGSSET |

| N° | Code | Beschreibung |
|---|---|---|
| 2 | SP03718 | REIBUNGSPLATTE |

Gessi S.p.A. Parco Gessi, 13037 Serravalle Sesia (Vercelli) Italien Tel. +39 0163 454111 Fax. +39 0163 453150 - www.gessi.com - gessi@gessi.it Die vorliegende Zeichnung darf ohne schriftliche Genehmigung der GESSI S.p.A. nicht veröffentlicht oder vervielfältigt werden. Copyright GESSI S.p.A.