GESSI

63702

GPF6370200000G000

ANELLO

fecha de validez
≥ 03/2022



Jabonera a pared negra

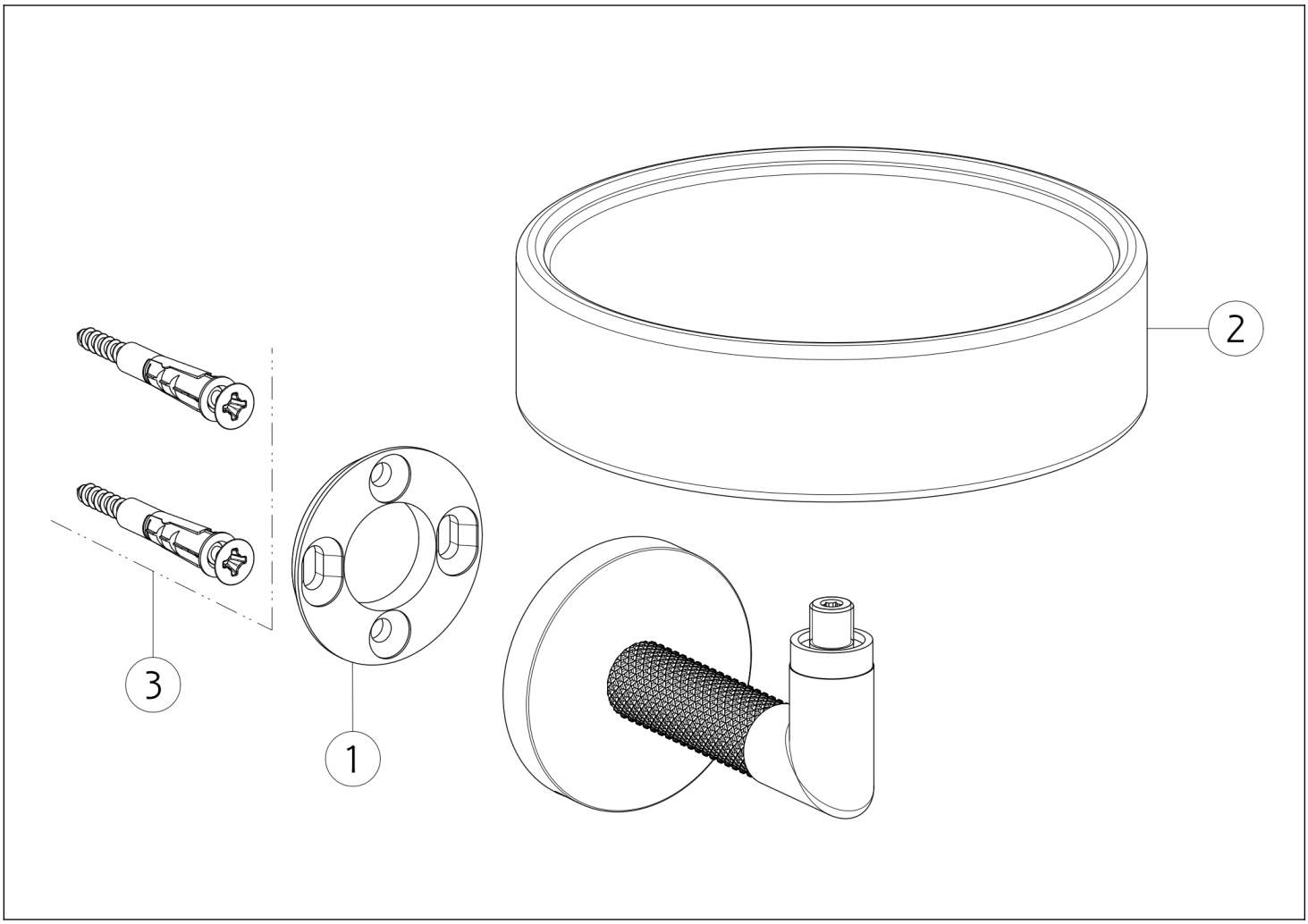

N°	Código	Descripción
1	SP03718	ANILLO DE FIJACIÓN
2	SP02605	JABONERA

N°	Código	Descripción
3	SP00031	SET DE FIJACIÓN

Gessi S.p.A. Parco Gessi, 13037 Serravalle Sesia (Vercelli) Italia Tel. +39 0163 454111 Fax. +39 0163 453150 - www.gessi.com - gessi@gessi.it El presente diseño, de conformidad con la legislación vigente, no puede hacerse público ni reproducirse sin la autorización por escrito de GESSI S.p.A. Copyright GESSI S.p.A.