GESSI

63702

GPF6370200000G000

ANELLO

data di validità
≥ 03/2022



Porta sapone a parete nero

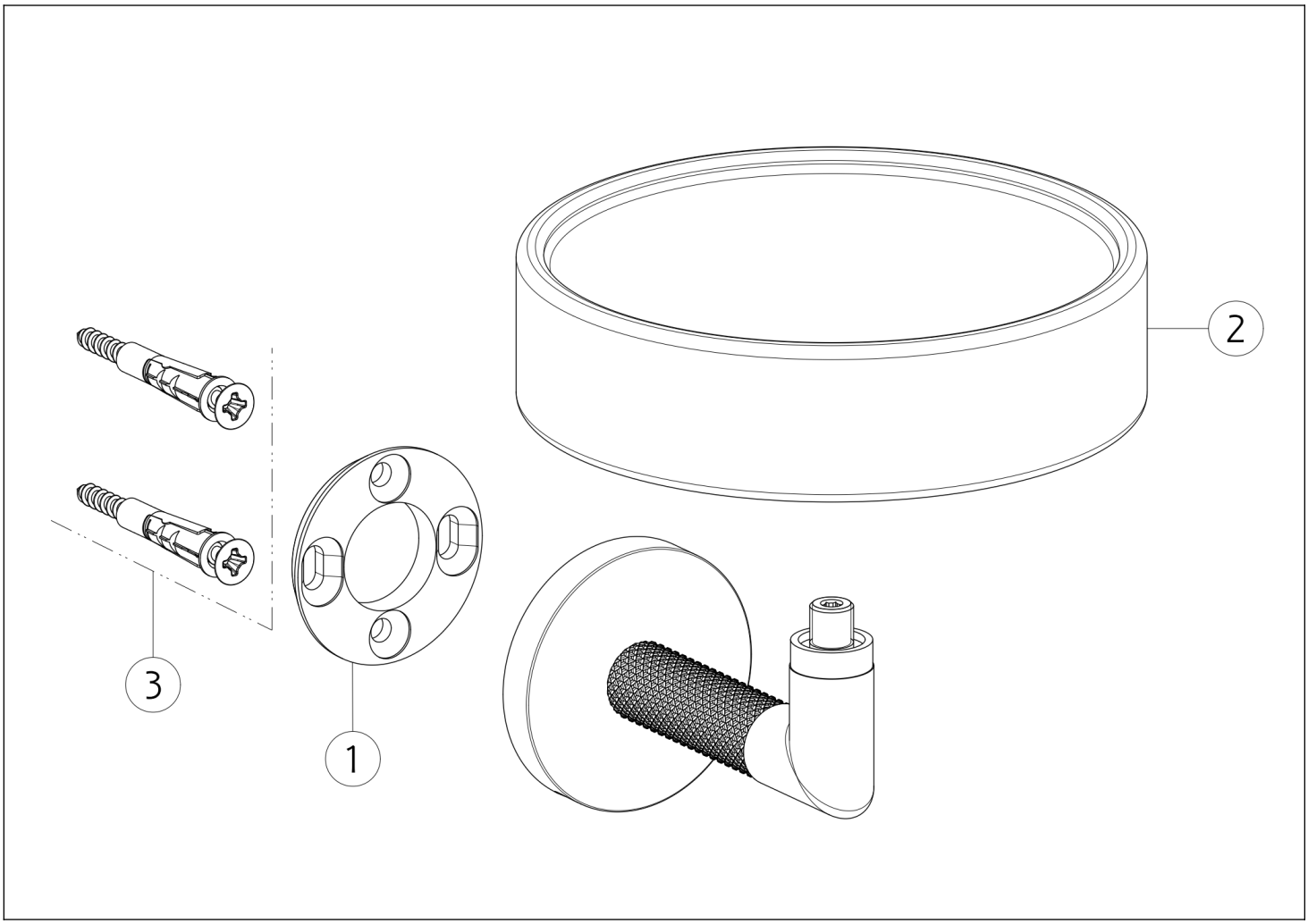

N°	Codice	Descrizione
1	SP03718	ANELLO DI FISSAGGIO
2	SP02605	PORTA SAPONE

N°	Codice	Descrizione
3	SP00031	SET DI FISSAGGIO

Gessi S.p.A. Parco Gessi, 13037 Serravalle Sesia (Vercelli) Italia Tel.+39 0163 454111 Fax.+39 0163 453150 - www.gessi.com - gessi@gessi.it Il presente disegno a termine di legge non puo' essere reso pubblico o riprodotto senza l'autorizzazione scritta della GESSI S.p.A. copyright GESSI S.p.A.