GESSI

63707

GPF6370700000G000

ANELLO

Gültigkeitsdatum
≥ 09/2021



Becherhalter mit Becher weiß zur Wandmontage.

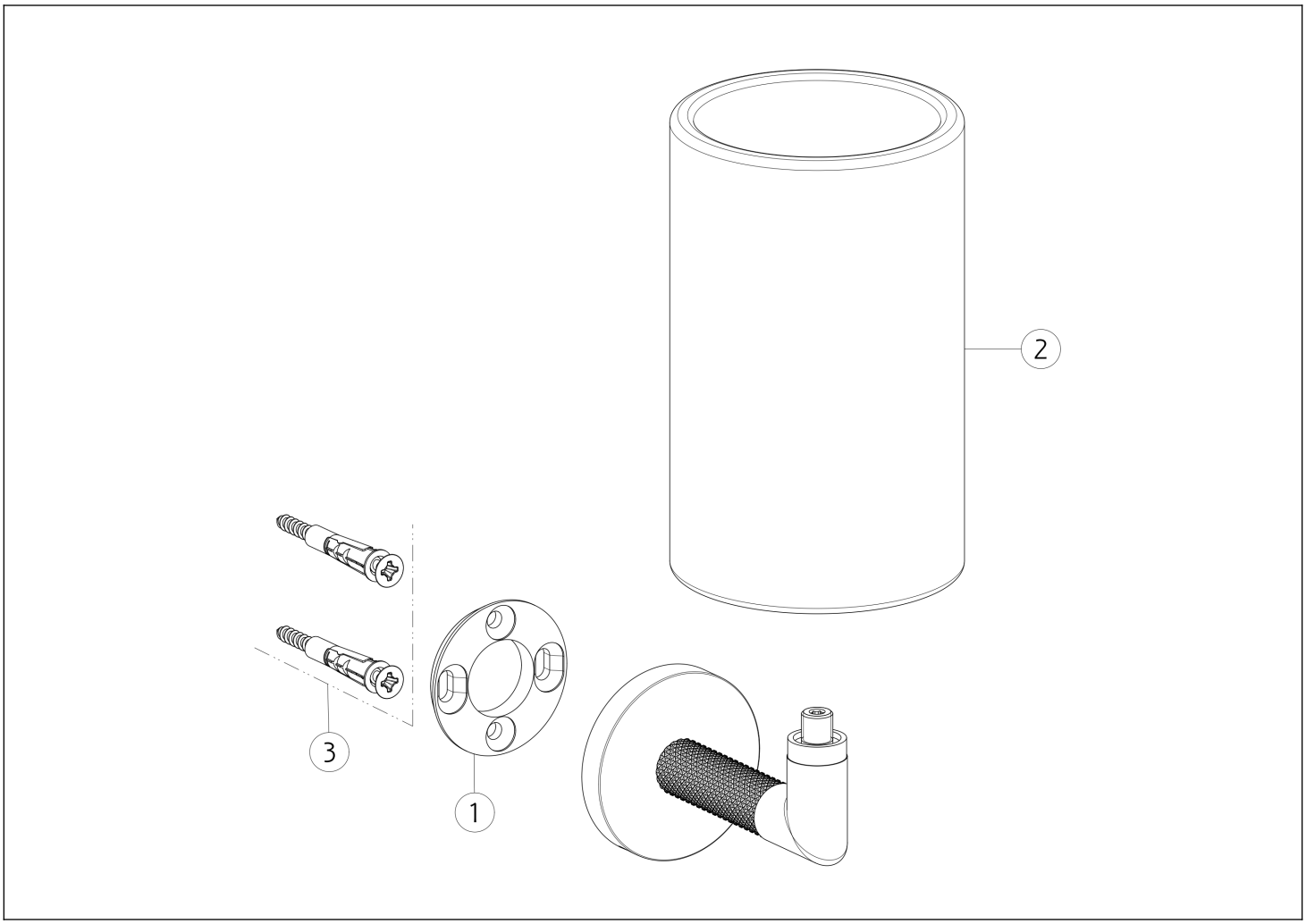

N°	Code	Beschreibung
1	SP03718	BEFESTIGUNGSRING
2	SP02640	GLAS

N°	Code	Beschreibung
3	SP00031	BEFESTIGUNGSSATZ

 Die vorliegende Zeichnung darf ohne schriftliche Genehmigung der GESSI S.p.A. nicht veröffentlicht oder vervielfältigt werden. Copyright GESSI S.p.A.