GESSI

# 63708

GPF6370800000G000

## ANELLO

date de validité
≥ 03/2021



Porte-verre mural noir.

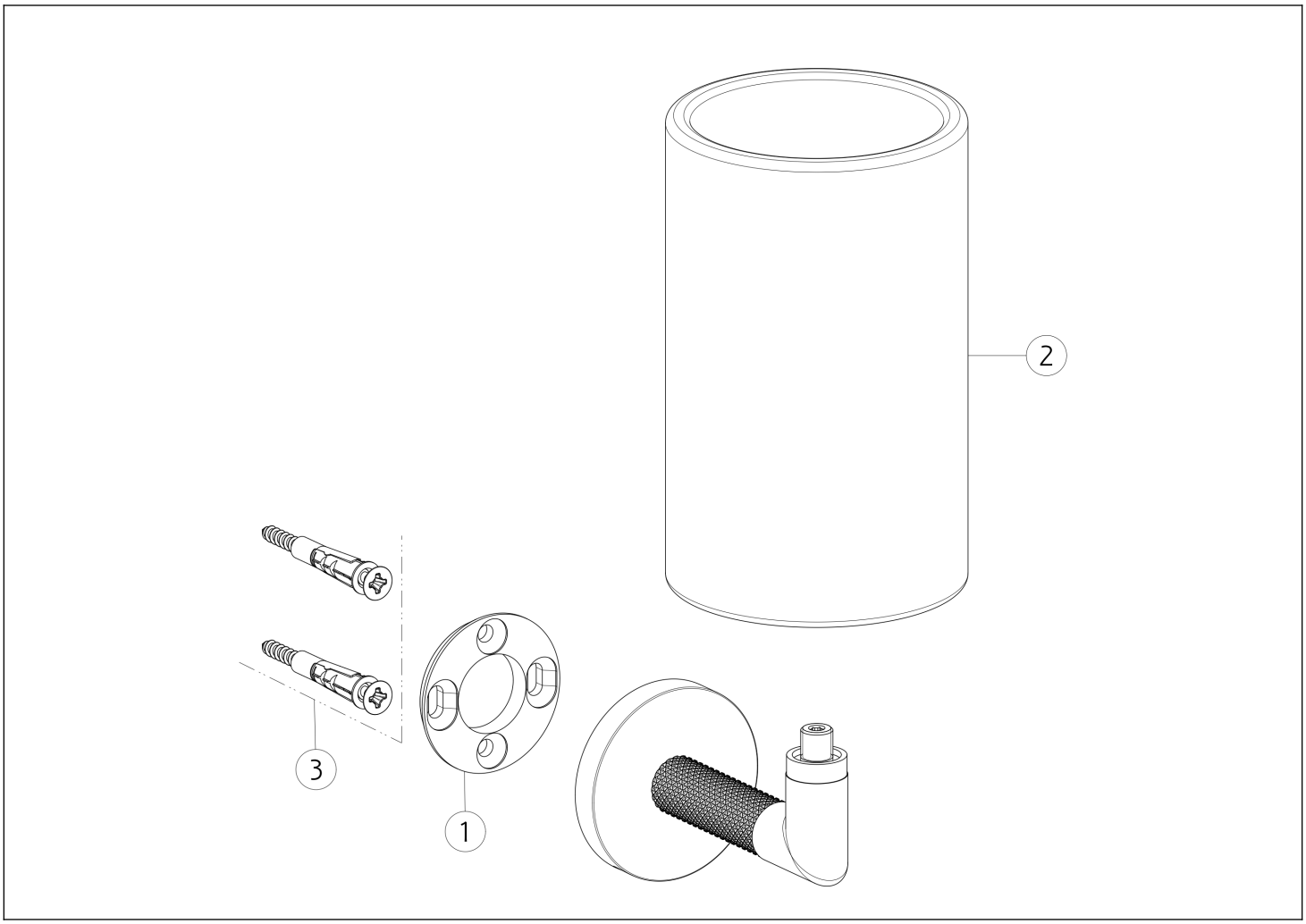


| N° | Code | Description |
|---|---|---|
| 1 | SP03718 | ANNEAU DE FIXATION |
| 2 | SP02641 | VERRE |

| N° | Code | Description |
|---|---|---|
| 3 | SP00031 | KIT DE FIXATION |

 Conformément à la loi, le présent dessin ne peut être rendu public ni reproduit sans l'autorisation écrite de GESSI S.p.A. Copyright GESSI S.p.A.