GESSI

# 63713

GPF6371300000G000

# ANELLO

Gültigkeitsdatum
≥ 02/2021



Seifenspender mit Becher weiß zur Wandmontage.

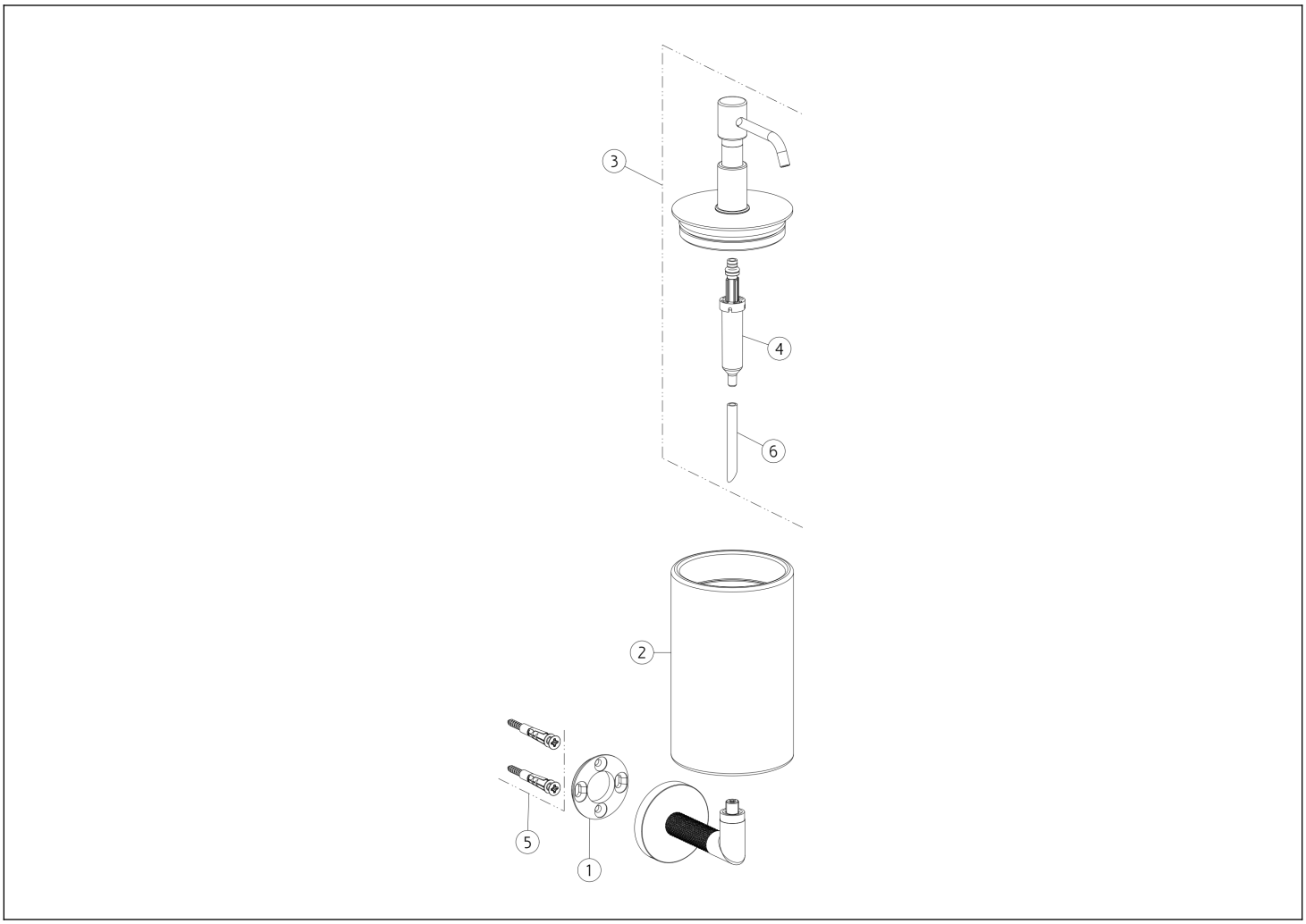


| N° | Code | Beschreibung |
|---|---|---|
| 1 | SP03718 | BEFESTIGUNGSRING |
| 2 | SP02331 | GLAS |
| 3 | SP02608 | SPENDER |

| N° | Code | Beschreibung |
|---|---|---|
| 4 | SP00040 | SPENDER-PUMPE |
| 5 | SP00031 | BEFESTIGUNGSSATZ |
| 6 | SP00198 | ROHR |

Gessi S.p.A. Parco Gessi, 13037 Serravalle Sesia (Vercelli) Italien Tel. +39 0163 454111 Fax. +39 0163 453150 - www.gessi.com - gessi@gessi.it Die vorliegende Zeichnung darf ohne schriftliche Genehmigung der GESSI S.p.A. nicht veröffentlicht oder vervielfältigt werden. Copyright GESSI S.p.A.