GESSI

# 63713

GPF6371300000G000

# ANELLO

data di validità
≥ 02/2021



Porta dispenser a parete bianco

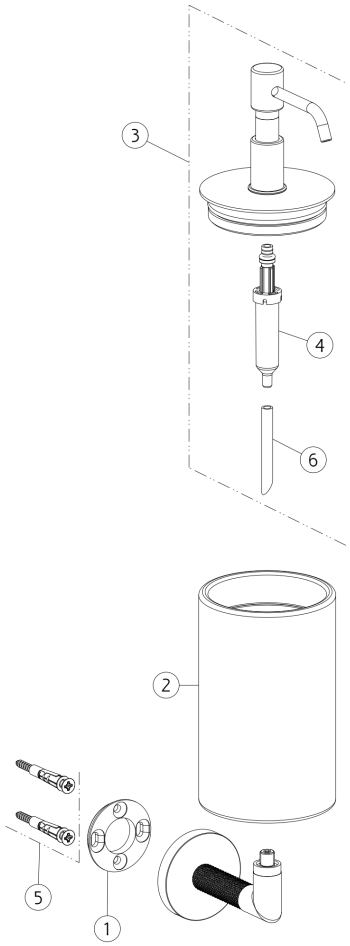


| N° | Codice | Descrizione |
|---|---|---|
| 1 | SP03718 | ANELLO DI FISSAGGIO |
| 2 | SP02331 | BICCHIERE |
| 3 | SP02608 | DISPENSER |

| N° | Codice | Descrizione |
|---|---|---|
| 4 | SP00040 | POMPETTA DISPENSER |
| 5 | SP00031 | SET DI FISSAGGIO |
| 6 | SP00198 | TUBETTO |

Gessi S.p.A. Parco Gessi, 13037 Serravalle Sesia (Vercelli) Italia Tel.+39 0163 454111 Fax.+39 0163 453150 - www.gessi.com - gessi@gessi.it Il presente disegno a termine di legge non puo' essere reso pubblico o riprodotto senza l'autorizzazione scritta della GESSI S.p.A. copyright GESSI S.p.A.