GESSI

63714

GPF6371400000G000

ANELLO

Gültigkeitsdatum
≥ 03/2021



Seifenspender mit Becher schwarz zur Wandmontage.

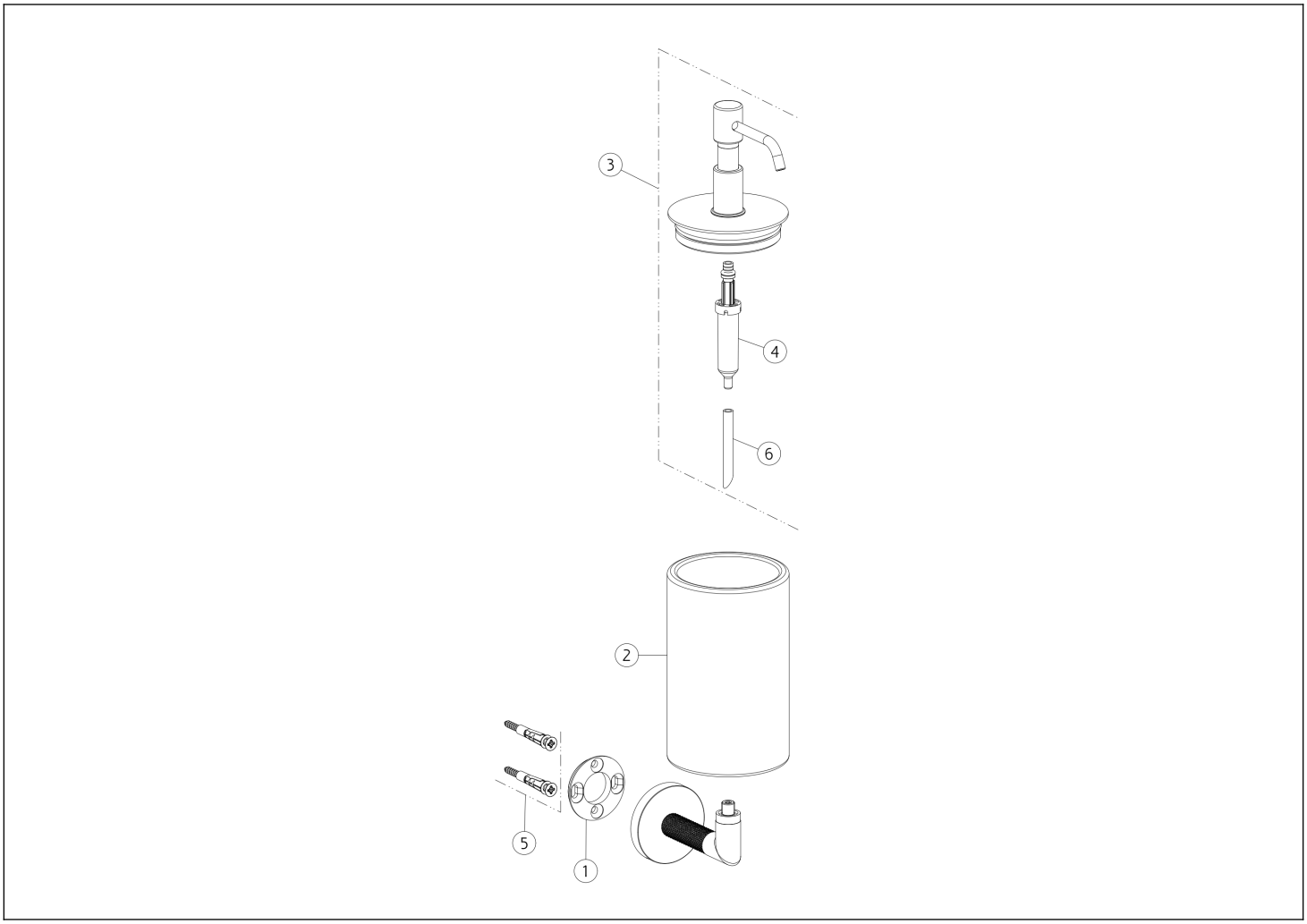

N°	Code	Beschreibung
1	SP03718	BEFESTIGUNGSRING
2	SP02333	GLAS
3	SP02608	SPENDER

N°	Code	Beschreibung
4	SP00040	SPENDER-PUMPE
5	SP00031	BEFESTIGUNGSSATZ
6	SP00198	ROHR

Gessi S.p.A. Parco Gessi, 13037 Serravalle Sesia (Vercelli) Italien Tel. +39 0163 454111 Fax. +39 0163 453150 - www.gessi.com - gessi@gessi.it Die vorliegende Zeichnung darf ohne schriftliche Genehmigung der GESSI S.p.A. nicht veröffentlicht oder vervielfältigt werden. Copyright GESSI S.p.A.