GESSI

63720

GPF6372000000G000

ANELLO

Gültigkeitsdatum
≥ 02/2021



WC-Bürstengarnitur mit Behälter schwarz zur Wandmontage.

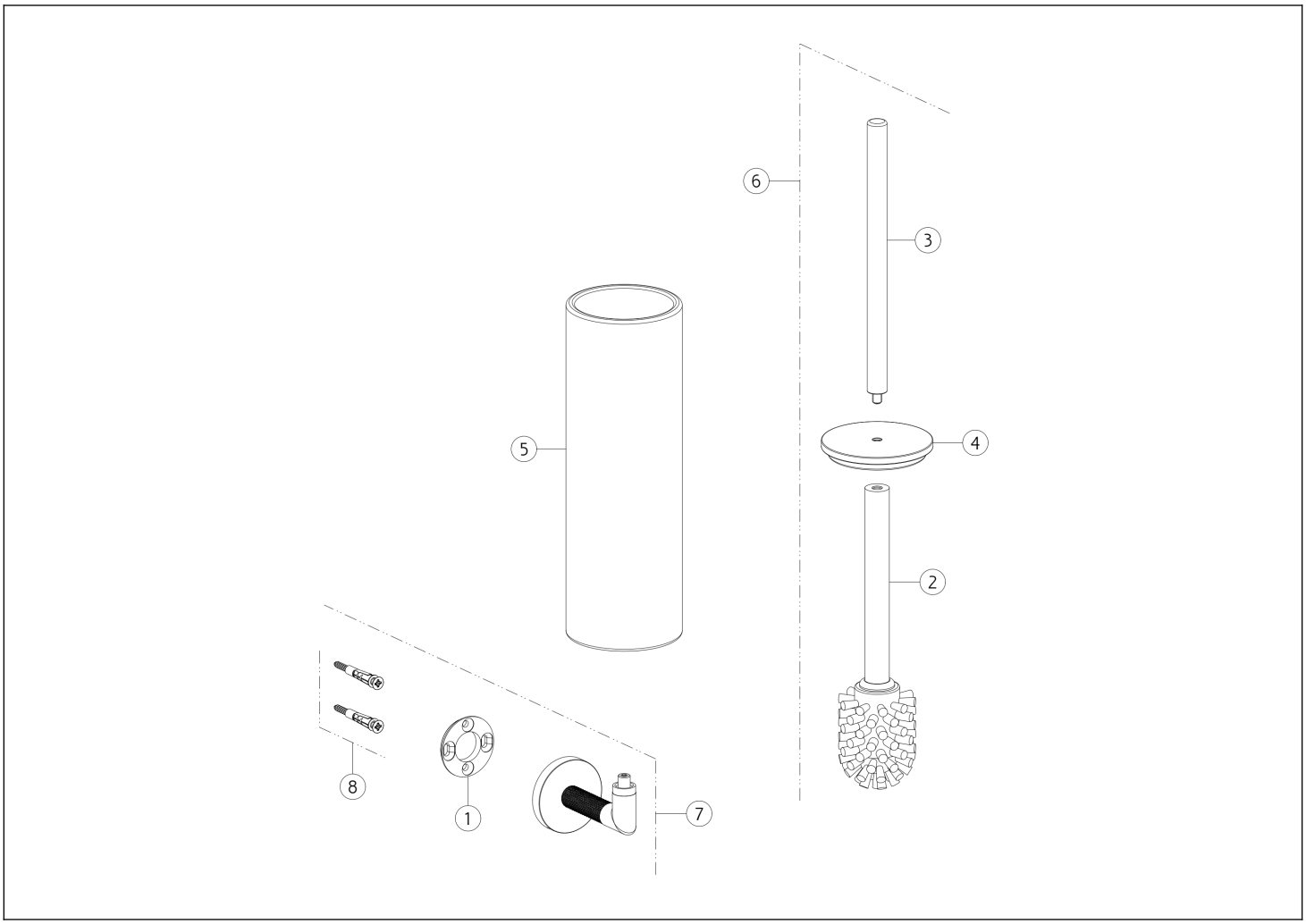

N°	Code	Beschreibung
1	SP03718	BEFESTIGUNGSRING
2	SP00870	BÜRSTEN
3	SP00199	GRIFF
4	SP02615	SCHEIBE

N°	Code	Beschreibung
5	SP02169	PINSELHALTER
6	SP03720	BÜRSTE MIT GRIFF
7	SP04292	WANDHALTERUNG
8	SP00031	BEFESTIGUNGSSATZ

Gessi S.p.A. Parco Gessi, 13037 Serravalle Sesia (Vercelli) Italien Tel. +39 0163 454111 Fax. +39 0163 453150 - www.gessi.com - gessi@gessi.it Die vorliegende Zeichnung darf ohne schriftliche Genehmigung der GESSI S.p.A. nicht veröffentlicht oder vervielfältigt werden. Copyright GESSI S.p.A.