GESSI

63720

GPF6372000000G000

ANELLO

date de validité
≥ 02/2021



Porte-balayette mural noir.

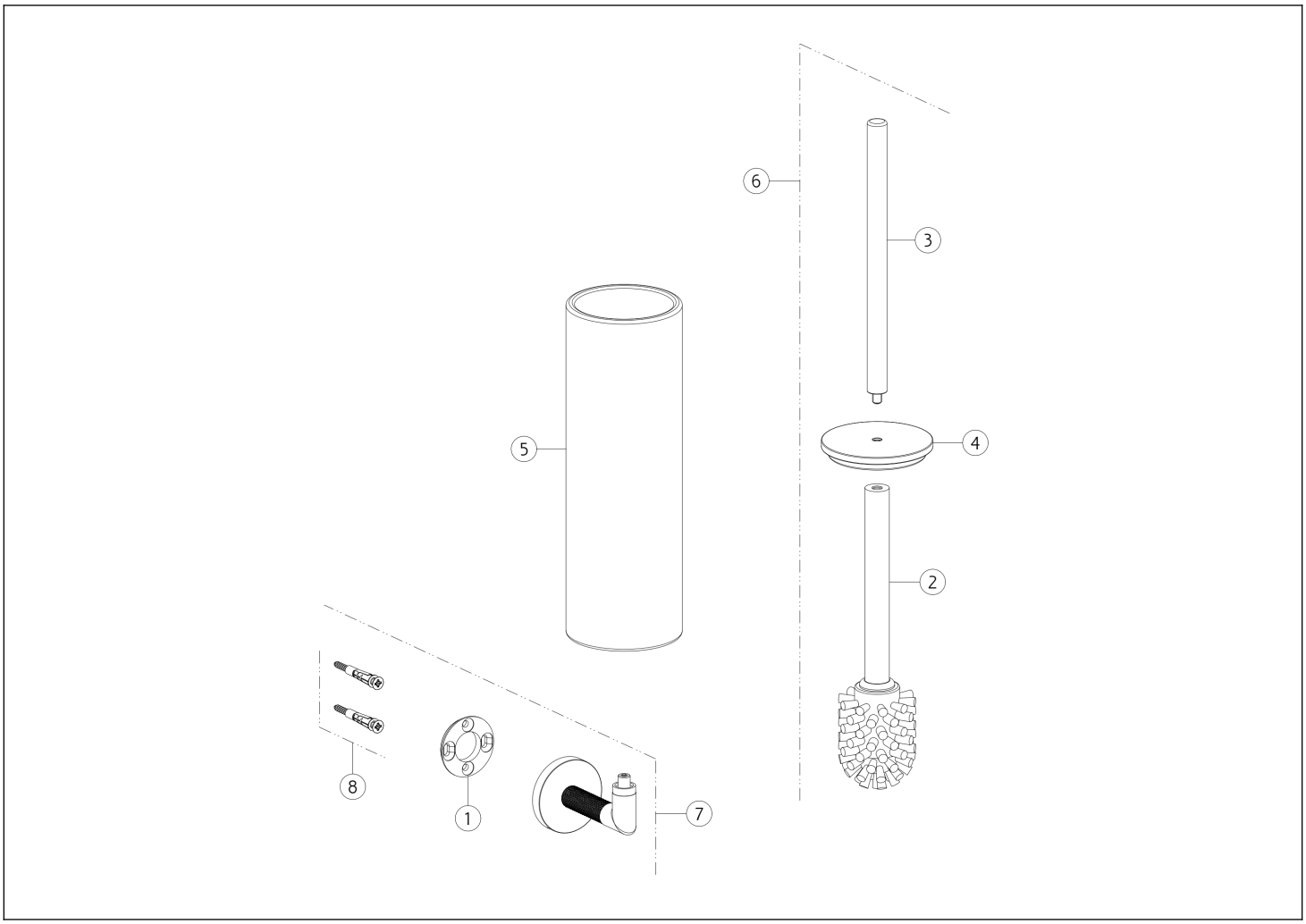

N°	Code	Description
1	SP03718	ANNEAU DE FIXATION
2	SP00870	BROSSE
3	SP00199	MANCHE
4	SP02615	DISQUE

N°	Code	Description
5	SP02169	PORTE-BROSSE
6	SP03720	BROSSE AVEC MANCHE
7	SP04292	SUPPORT MURAL
8	SP00031	KIT DE FIXATION

Gessi S.p.A. Parco Gessi, 13037 Serravalle Sesia (Vercelli) Italie Tél. +39 0163 454111 Fax. +39 0163 453150 - www.gessi.com - gessi@gessi.it Conformément à la loi, le présent dessin ne peut être rendu public ni reproduit sans l'autorisation écrite de GESSI S.p.A. Copyright GESSI S.p.A.