GESSI

63720

GPF6372000000G000

ANELLO

data di validità
≥ 02/2021



Porta scopino a parete nero

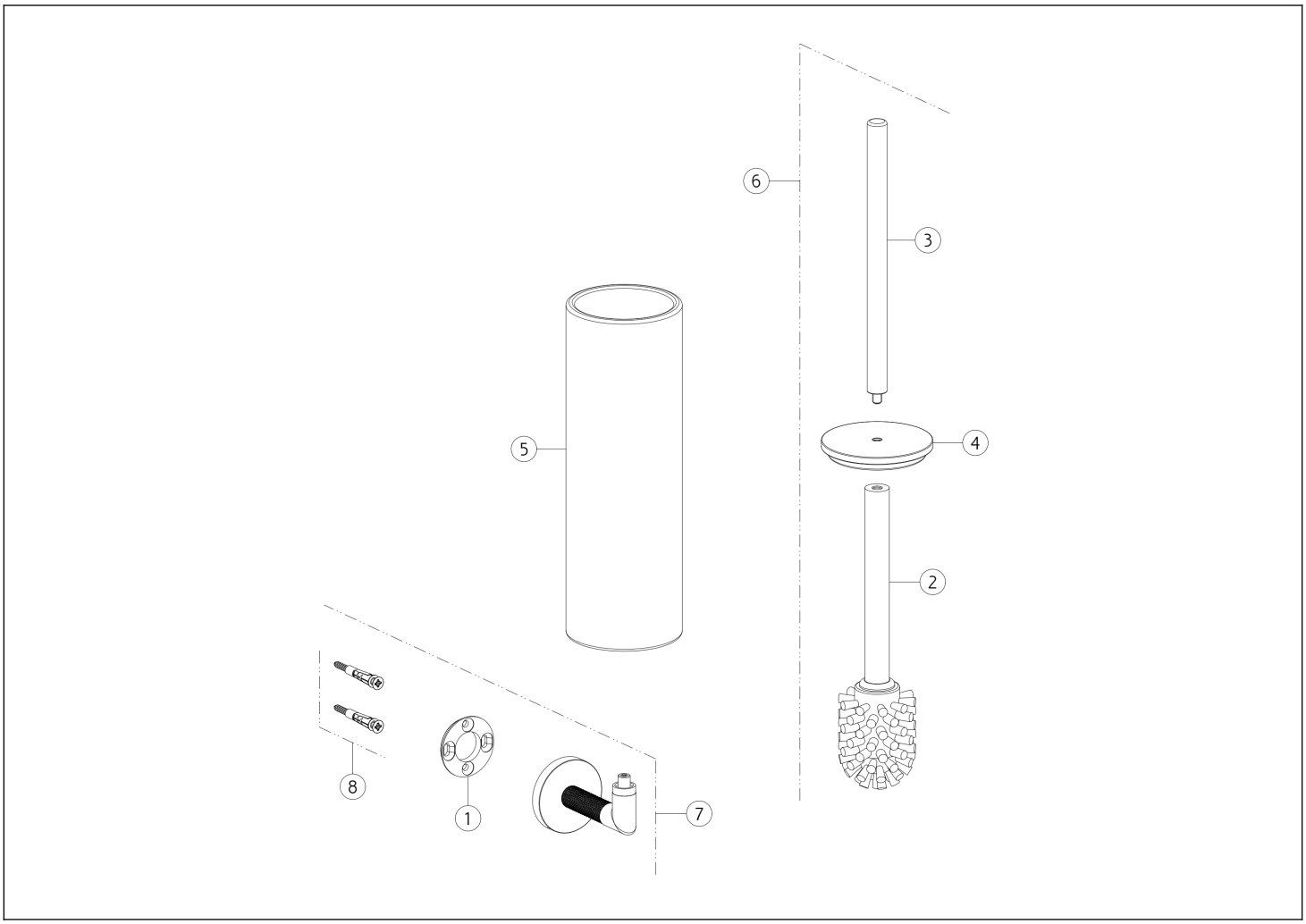

N°	Codice	Descrizione
1	SP03718	ANELLO DI FISSAGGIO
2	SP00870	CIUFFO
3	SP00199	MANICO
4	SP02615	PIATTELLO

N°	Codice	Descrizione
5	SP02169	PORTA SCOPINO
6	SP03720	SCOPINO COMPLETO
7	SP04292	SUPPORTO A MURO
8	SP00031	SET DI FISSAGGIO

Gessi S.p.A. Parco Gessi, 13037 Serravalle Sesia (Vercelli) Italia Tel.+39 0163 454111 Fax.+39 0163 453150 - www.gessi.com - gessi@gessi.it Il presente disegno a termine di legge non puo' essere reso pubblico o riprodotto senza l'autorizzazione scritta della GESSI S.p.A. copyright GESSI S.p.A.