GESSI

63813

GPF6381300000G000

INGRANAGGIO

data di validità
≥ 02/2021



Porta dispenser a parete bianco

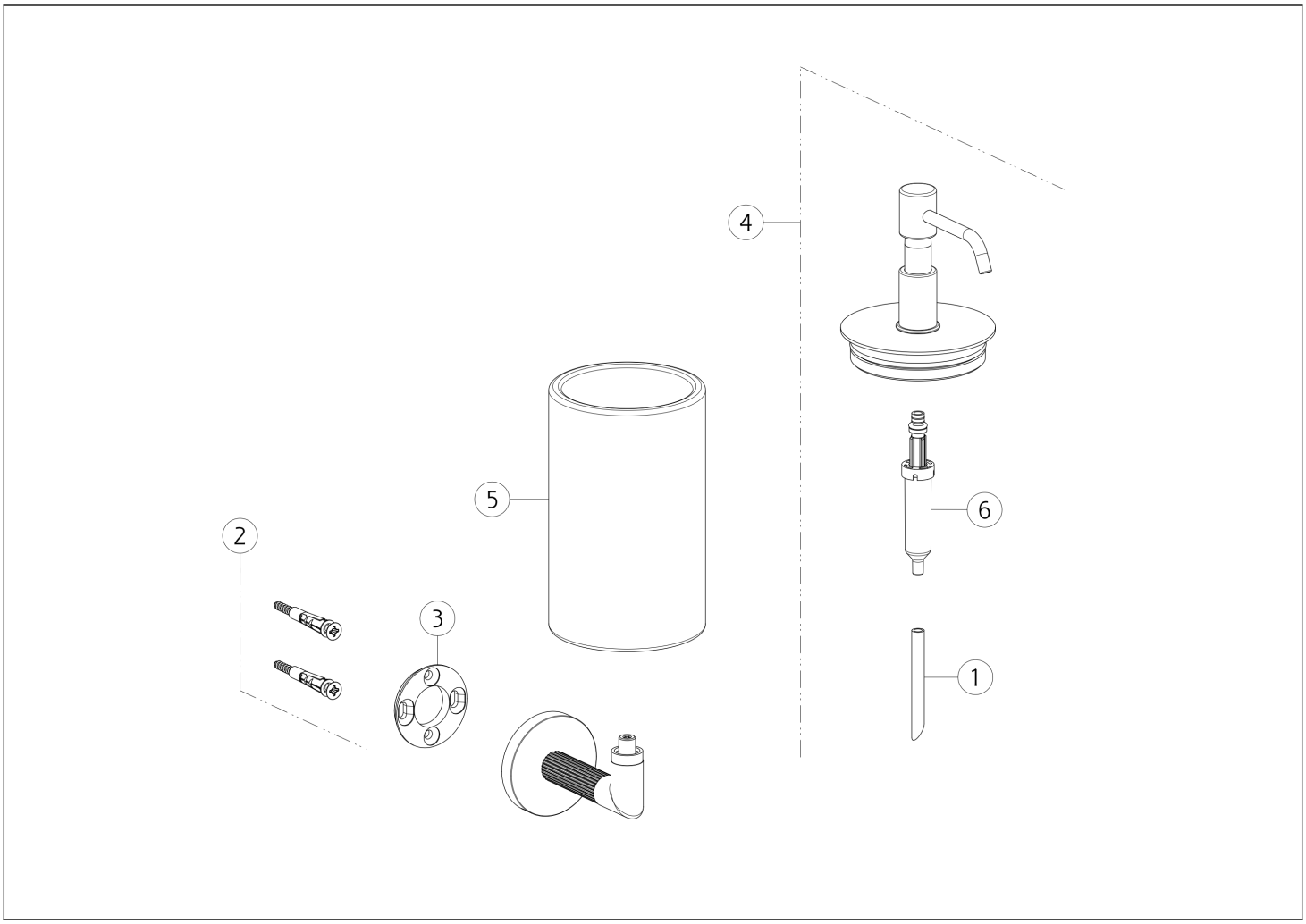

N°	Codice	Descrizione
1	SP00198	TUBETTO
2	SP00031	SET DI FISSAGGIO
3	SP03718	ANELLO DI FISSAGGIO

N°	Codice	Descrizione
4	SP02608	DISPENSER
5	SP02331	BICCHIERE
6	SP00040	POMPETTA DISPENSER

Gessi S.p.A. Parco Gessi, 13037 Serravalle Sesia (Vercelli) Italia Tel.+39 0163 454111 Fax.+39 0163 453150 - www.gessi.com - gessi@gessi.it Il presente disegno a termine di legge non puo' essere reso pubblico o riprodotto senza l'autorizzazione scritta della GESSI S.p.A. copyright GESSI S.p.A.