GESSI

63820

GPF6382000000G000

INGRANAGGIO

Gültigkeitsdatum
≥ 02/2021



WC-Bürstengarnitur mit Behälter schwarz zur Wandmontage.

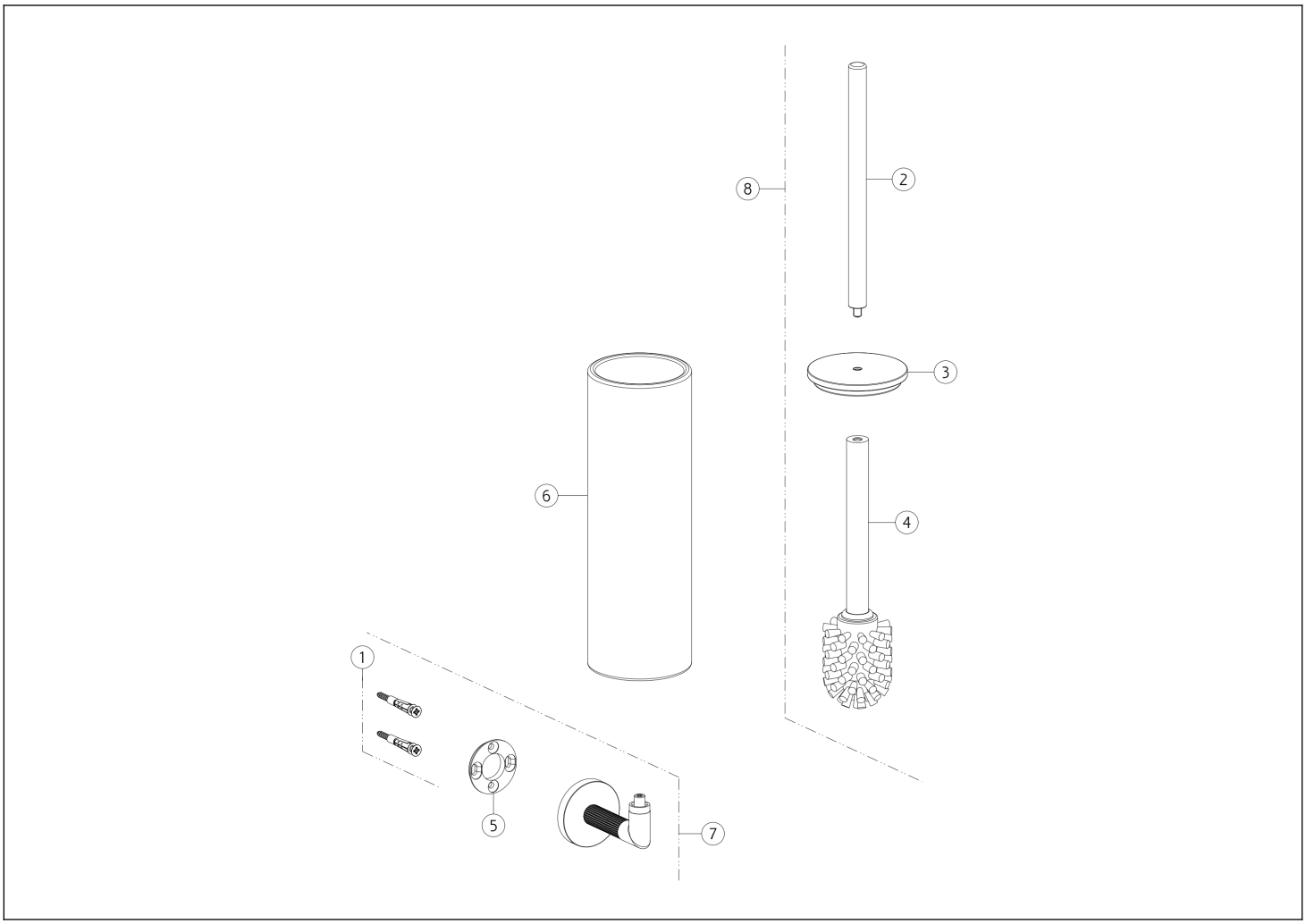

N°	Code	Beschreibung
1	SP00031	BEFESTIGUNGSSATZ
2	SP00199	GRIFF
3	SP02615	SCHEIBE
4	SP00870	BÜRSTEN

N°	Code	Beschreibung
5	SP03718	BEFESTIGUNGSRING
6	SP02169	PINSELHALTER
7	SP03547	WANDHALTERUNG
8	SP03720	BÜRSTE MIT GRIFF

Gessi S.p.A. Parco Gessi, 13037 Serravalle Sesia (Vercelli) Italien Tel. +39 0163 454111 Fax. +39 0163 453150 - www.gessi.com - gessi@gessi.it Die vorliegende Zeichnung darf ohne schriftliche Genehmigung der GESSI S.p.A. nicht veröffentlicht oder vervielfältigt werden. Copyright GESSI S.p.A.