GESSI

65002

GPF6500200000G000

VENTI20

date de validité
≥ 10/2021



Mitigeur lavabo, sans vidage, avec flexibles de raccordement

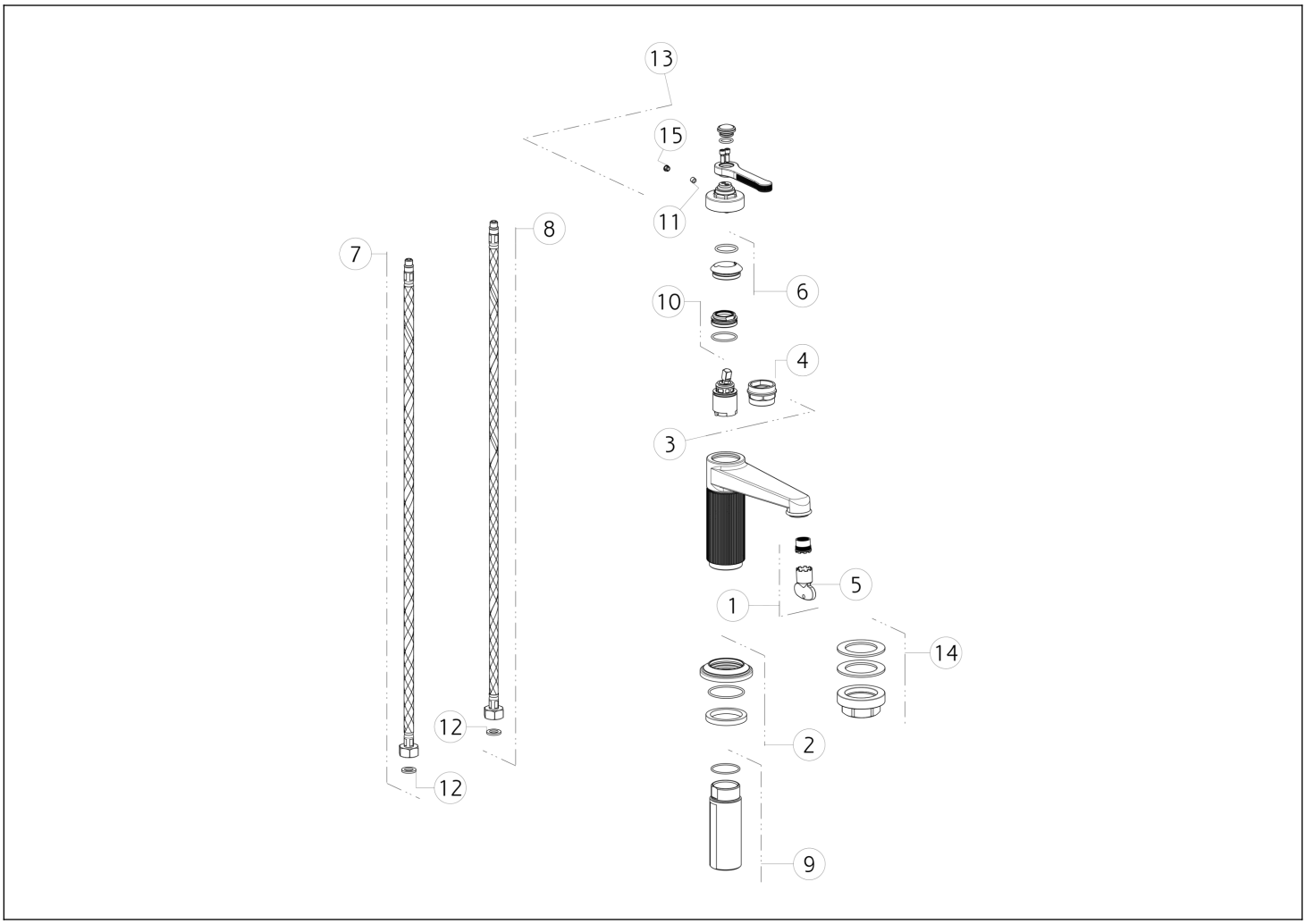

N°	Code	Description
1	SP01608	MOUSSEUR
2	SP03371	BASETTE
3	SP01277	CARTOUCHE
4	SP00216	CLÉ
5	SP00504	CLÉ
6	SP03373	CACHE-ÉCROU
7	SP01591	FLEXIBLE D'ALIMENTATION BLEU
8	SP01590	FLEXIBLE D'ALIMENTATION ROUGE

N°	Code	Description
9	SP02372	TIGE
10	SP01278	ÉCROU DE SERRAGE DE CARTOUCHE
11	SP00610	VIS SANS TÊTE
12	SP00064	JOINT
13	SP03375	MANETTE
14	SP02370	KIT DE FIXATION
15	SP00002	BOUCHON CACHE-VIS SANS TÊTE

 Conformément à la loi, le présent dessin ne peut être rendu public ni reproduit sans l'autorisation écrite de GESSI S.p.A. Copyright GESSI S.p.A.