GESSI

65007

GPF6500700000G000

VENTI20

date de validité
≥ 10/2021



Mitigeur bidet avec vidage et flexibles de raccordement

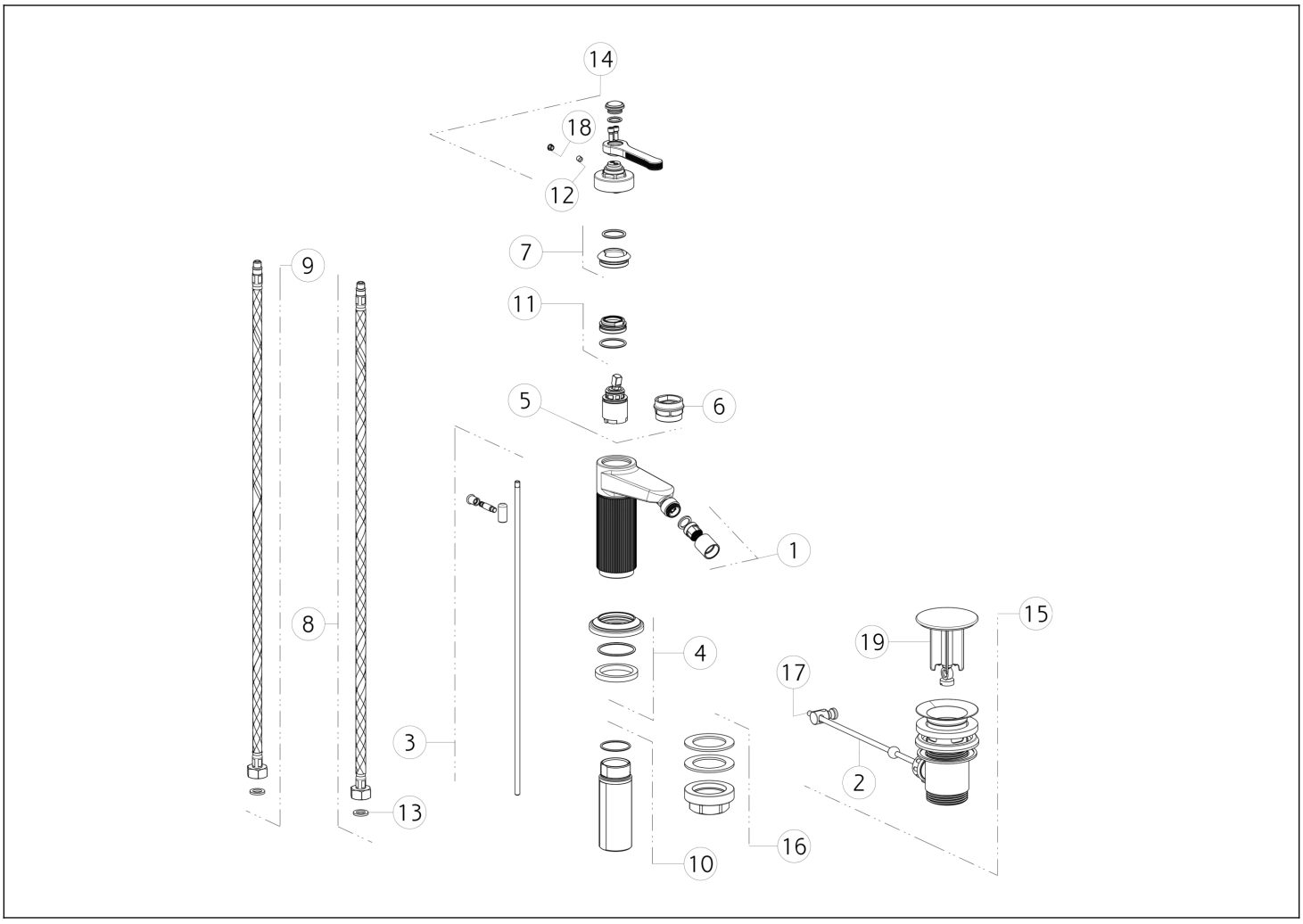

N°	Code	Description
1	SP02280	AÉRATEUR
2	SP00220	BAGUETTE
3	SP04522	TIGE DE TRACTION
4	SP03371	BASE
5	SP01277	CARTOUCHE
6	SP00216	OUTIL SPÉCIAL
7	SP03373	BAGUE DE FINITION
8	SP01591	TUYAU D'ALIMENTATION BLU
9	SP01590	TUYAU D'ALIMENTATION ROUGE
10	SP02372	TIGE

N°	Code	Description
11	SP01278	BAGUE DE FIXATION
12	SP00610	VIS
13	SP00064	JOINT
14	SP03375	MANCHE
15	PF29264	DÉCHETS DE BASSIN
16	SP02370	KIT DE FIXATION
17	SP00219	ARTICULATION
18	SP00002	COUVERCLE DE VIS
19	SP00772	BOUCHON

 Conformément à la loi, le présent dessin ne peut être rendu public ni reproduit sans l'autorisation écrite de GESSI S.p.A. Copyright GESSI S.p.A.