GESSI

65025

GPF6502500000G000

VENTI20

Gültigkeitsdatum
≥ 01/2022



Waschtisch-Auslauf für separaten Einhebelmischer oder Sensor. Ausladung 172mm (nachträglich nicht kürzbar). Höhe 281mm. 3/8 Anschluss. Tischmontage.

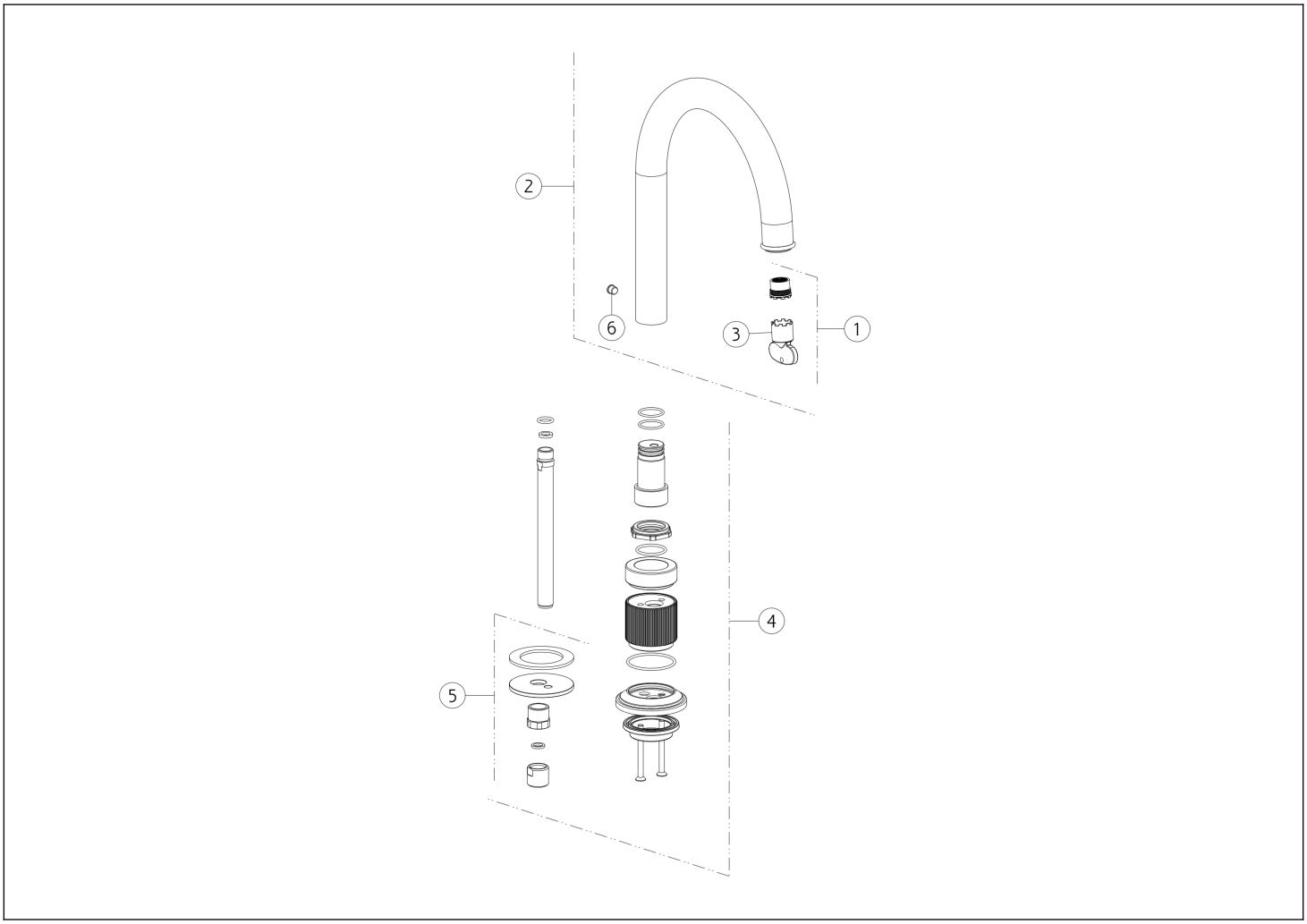

N°	Code	Beschreibung
1	SP01608	BELÜFTER
2	SP03394	TÜLLE
3	SP00504	SPEZIALWERKZEUG

N°	Code	Beschreibung
4	SP03507	KOMPLETTES STEHSET
5	SP03258	BEFESTIGUNGSSATZ
6	SP00670	SCHRAUBE

Gessi S.p.A. Parco Gessi, 13037 Serravalle Sesia (Vercelli) Italien Tel. +39 0163 454111 Fax. +39 0163 453150 - www.gessi.com - gessi@gessi.it Die vorliegende Zeichnung darf ohne schriftliche Genehmigung der GESSI S.p.A. nicht veröffentlicht oder vervielfältigt werden. Copyright GESSI S.p.A.